PT A instalação, a ligação eléctrica e o primeiro arranque devem ser realizados por pessoal especializado no respeito das normas de segurança gerais e locais em vigor. O não cumprimento das presentes instruções anulará todo e qualquer direito de garantia, como também poderá constituir um perigo para as pessoas e as coisas.
FI Ainoastaan ammattitaitoinen henkilö saa suorittaa asennuksen, sähköliitännän ja käyttöönoton voimassa olevien yleisten ja paikallisten standardien mukaan. Ohjeiden noudattamatta jättämisestä on seurauksena takuun raukeaminen ja henkilöihin ja esineisiin kohdistuvia vaaratilanteita.
DK Installation, tilslutning af strøm og klargøring til drift skal udføres af specialuddannet personale med overholdelse af kravene i de generelle og lokale sikkerhedsstandarder. Manglende overholdelse af disse instruktioner medfører bortfald af garantien og udgør en fare for personer og ting.
CZ Instalace, elektrické zapojení a uvedení do chodu musí být provedeno odborným personálem a za dodržení platných bezpečnostních norem, všeobecných i místních. Nedodržení těchto instrukcí ruší jakékoliv právo na záruku, kromě toho, že vystavuje nebezpečí osoby a věci.
HU A beszerelést, az áram alá helyezést és az üzembe állítást kizárólag szakember végezheti, a biztonsági és helyi előírások betartása mellett. A jelen útmutató figyelembe nem vétele minden garanciális jogot megszüntet, illetve veszélyezteti a személyek és tárgyak biztonságát.
SI Instalacijo, električni priključek ter spuščanje v pogon mora izvesti le strokovno osebje pri spoštovanju splošnih in na področju veljavnih varnostnih navodil. V slučaju nespoštovanja teh-le navodil poleg nevarnosti, kateri so izloženi ljudje in stvari odpadne pravica na garancijo.
BG Инсталирането, електрическото свързване и привеждането в експлоатация трябва да се извършват от специализиран персонал в съответствие с действуващите общи и местни норми за безопасност. Неспазването на настоящите указания ще анулира всякакво гаранционно право, както и ще причини опасност за хората и предметите.
EE Seadme peab paigaldama, elektrivõrku ühendama ning sisse lülitama kvalifitseeritud personal. Tööde käigus tuleb järgida üldiseid ohutusnõudeid ning kohalikke seaduseid. Antud juhiste eiramisega kaasneb lisaks isikute ning esemete ohtuseadmisele igasuguse garantiiõiguse kadumine.
LV - Sūkņa uzstādīšanas un elektriskā pieslēguma darbus drīkst veikt tikai kvalificēts personāls, saskaņā ar vispārējām un valsts, kurā sūknis tiek uzstādīts, drošības prasībām. Drošības noteikumu prasību neievērošana ir bīstama cilvēku drošībai un iekārtas darbībai, kā arī anulē ražotāja atbildību par iekārtas darbību tai dotās garantijas termiņa laikā.
LT Montavimas, elektros sujungimai ir paleidimo derinimo darbai turi būti atliekami kvalifikuotų darbuotojų, laikantis bendrų ir vietinių saugumo reikalavimų. Šių instrukcijų nesilaikymas ne tik sukelia riziką asmeniniam saugumui bei įrangos sugadinimui, bet ir panaikina teises į garantinį aptarnavimą.
CN 安装、电力接通以及运转需要由专业人员，按照现行安全规定操作。任何违反本说明规定的操作，都不属于保障的范围，而且还会给人员与财产带来危害。

التركيب: التوصيلات الكهربائية و عملية التشغيل يجب أن تتم على يد أشخاص مختصين، مع التقيد بقوانين الأمان العام والقوانين الخاصة السارية المفعول. عدم التقيد في المعلومات الواردة هنا سيؤدي إلى عدم الاحتفاظ في حق الكفالة بالإضافة إلى إمكانية تعرض الأشخاص والأشياء إلى الخطر.

PT As bombas podem conter pequenas quantidades de água residual proveniente dos ensaios. Aconselhamos a lavá-las rapidamente com água limpa antes da instalação definitiva.
FI Pumpuissa saattaa olla pieniä määriä koekäytöstä jäänyttä vettä. Huuhtele ne puhtaalla vedellä ennen lopullista asennusta.
DK Pumperne kan indeholde små vandrester fra afprøvningerne. Det anbefales at skylle dem kortvarigt i rent vand inden den endelige installation.
CZ Čerpadla mohou obsahovat malé množství zbytkové vody od kolaudačních zkoušek. Před definitivní instalací se doporučuje jejich krátké propláchnutí čistou vodou.
HU A pumpákban előfordulhat, hogy megáll a próbaüemből visszamaradt víz. Tanácsoljuk, hogy, a teljes installáció előtt, röviden mossák át őket tiszta vízzel.
SI V črpalkah lahko ostanejo majhne količine vode preostale iz kolavdiranja. Pred končno instalacijo svetujemo, da jih na kratko izperete s čisto vodo.
BG Помпите могат да съдържат малки количества остатъчна вода от контролни изпитания. Препоръчваме Ви да ги изплакнете набързо с чиста вода преди окончателното инсталиране.
EE Pumpades võib olla testidest jäänud jääkvett. Me soovitame neid enne lõplikku paigaldamist pesta kergelt puhta veega.
LV Sūkņi var saturēt nelielus ūdens pārpalikumus no testiem. Mēs iesakām tos nedaudz apmazgāt ar tīru ūdeni pirms beigu instalācijas.
LT Po bandymo siurblyje gali būti likę šiek tiek vandens. Prieš galutinį sumontavimą rekomenduojame jį praskalauti švariu vandeniu.
CN 泵内可能会残留少量测试时剩下的水。建议在最终安装前用净水短暂清洗。

من الممكن أن تحتوي المضخات على كميات صغيرة من المياه المتبقية إثر عمليات الاختبار.
ننصح بغسلها قليلا بالماء النظيف قبل المبادرة بالتركيب النهائي.

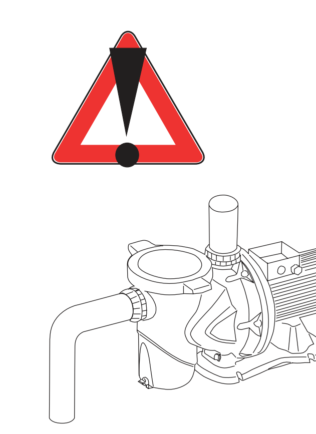

PT Respeitar os dados técnicos referidos na placa das características.
FI Noudata arvokilven teknisiä tietoja.
DK Overhold de tekniske data på mærkepladen.
CZ Dodržovat technické údaje uvedené na štítku.
HU A technikai adatlapon feltüntetett technikai adatokat tiszteletben kell tartani.
SI Spoštovati tehnične podatke, ki so označeni na tablici.
BG Спазвайте техническите данни, указани върху табелката с данните.
EE Võtke arvesse andmeplaadil toodud tehnilisi andmeid.
LV Ņemiet vērā tehniskos datus, kas uzrādīti uz sūkņa datu plāksnītes.
LT Vadovaukitės duomenimis nurodytais ant gamyklinės siurblio duomenų plokštelės.
CN 参照数据牌上标注的技术数据。

يجب التقيد في المعلومات التقنية الموجودة على اللوحة الصغيرة الملصقة على المحرك.

PT Respeitar os esquemas eléctricos.
FI Noudata sähkökaavioita.
DK Overhold oplysningerne på elskemaerne.
CZ Dodržovat elektrická schémata.
HU A bekötési rajzot be kell tartani.
SI Spoštovati električne sheme.
BG Спазвайте електрическите схеми.
EE Järgige elektriskeeme.
LV Ievērojiet vadu pieslēguma kārtību.
LT Vadovaukitės elektros sujungimų schemomis.
CN 参照电路图。

مراعاة التخطيطات الكهربائية.

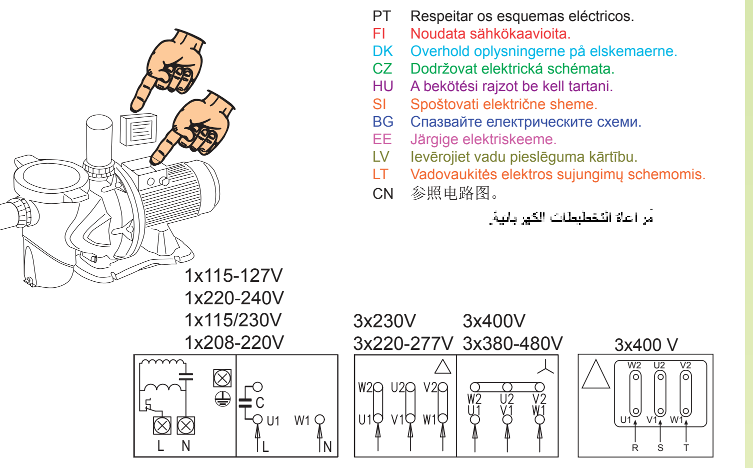

PT A tensão da rede deve corresponder à nominal do motor.
FI Sähköjännitteen tulee vastata moottorin arvokilven merkintää.
DK Netspændingen skal svare til motorens mærkespænding.
CZ Napětí v síti musí odpovídat hodnotám na štítku motoru.
HU A hálózati feszültség meg kell feleljen a motor adatlapján feltüntetett értékeknek.
SI Omrežna napetost mora odgovarjati tisti, ki je označena na tablici motora.
BG Напрежението на мрежата трябва да отговаря на указаното върху табелката на двигателя напрежение.
EE Elektrivõrgu pinge peab vastama mootori andmeplaadil toodud väärtusele.
LV Barošanas spriegumam jāatbilst uz sūkņa datu plāksnes uzrādītajam.
LT Tinklo įtampa turi atitikti nurodytą ant gamyklinės siurblio duomenų plokštelės.
CN 网络电压需要符合马达标牌上规定的电压。

قوة الضغط الكهربائي يجب أن تكون مطابقة لما هو مكتوب على اللوحة الصغيرة.

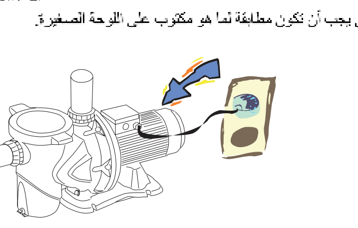

PT Realizar uma boa ligação à terra.
FI Maadoita laite asianmukaisesti.
DK Udfør en korrekt jording.
CZ Provést patřičné uzemnění.
HU El kell végezni a megfelelő földelést.
SI Izvesti dobro ozemljenje.
BG Осъществете подходящо заземяване.
EE Tagage korralik maandus.
LV Nodrošiniet labu sazemējumu.
LT Gerai įžeminkite.
CN 保证接地。

أعمل على التوصيل الجيد للإيصال الأرضي.

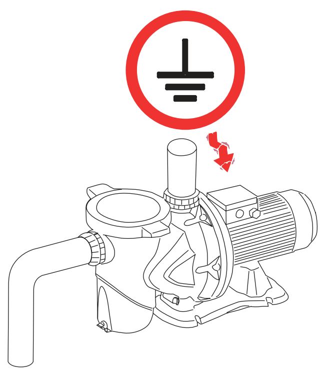

PT Instalar o filtro e a bomba num local protegido e bem ventilado.
FI Asenna suodatin ja sähköpumppu suojattuun ja hyvin ilmastoituun tilaan.
DK Installér filteret og elektropumpen på et beskyttet sted med tilstrækkelig ventilation.
CZ Nainstalovat filtr a čerpadlo v chráněném a dobře větraném prostředí.
HU A szűrőt és a pumpát védett és jól szellőzött helyen kell felszerelni.
SI Instalirati filter in črpalko na varno in dobro prezračeno mesto.
BG Инсталирайте филтъра и помпата на защитено и добре проветряемо място.
EE Paigaldage filter ja pump kaitstud ja hästi ventileeritud kohta.
LV Uzstādiet filtru un sūkni aizsargātā un labi vēdināmā vietā.
LT Filtrą ir siurblį įrenkite saugomoje ir gerai vėdinamoje vietoje.
CN 在安全和通风的地方安装过滤器与泵。

تركيب المرشاح والمضخة في مكان محمي وجيد التهوية.

PT Nunca deixar funcionar a bomba a seco.
FI Älä anna sähköpumpun koskaan käydä kuivana.
DK Lad aldrig elektropumpen køre tør.
CZ Nenechat nikdy čerpadlo v chodu nasucho.
HU A pumpát ne működtessük szárazon.
SI Črpalka ne sme nikoli delovati na suho.
BG Помпата не трябва да функционира «на сухо»
EE Ärge laske pumbal töötada kuivalt.
LV Nekādā gadījumā neļaujiet sūknim darboties bez šķidruma.
LT Niekada siurblio nenausokite sausu režimu.
CN 切忌不可使泵干转。

عدم تشغيل المضخة بالجفاف.

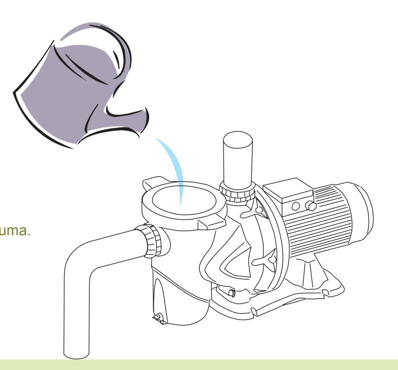

PT Proteger a electrobomba das intempéries.
FI Suojaa sähköpumppu ilmastotekijöiltä.
DK Beskyt elektropumpen mod skiftende vejrforhold.
CZ Chránit čerpadlo před povětrnostními přeháňkami.
HU A pumpát meg kell védeni az időjárási szélsőségektől.
SI Nujno zaščititi električno črpalko od vremenskih neprilik.
BG Предпазвайте помпата от неблагоприятните атмосферни условия.
EE Kaitske pumpa ebasoodsate ilmastikuolude eest.
LV Nepakļaujiet sūkni nelabvēlīgiem laika apstākļiem.
LT Apsaugokite siurblį nuo atmosferinių reiškinių poveikio.
CN 保护泵不受恶劣天气的侵害。

حماية المضخة الكهربائية من الظروف الجوية السيئة.

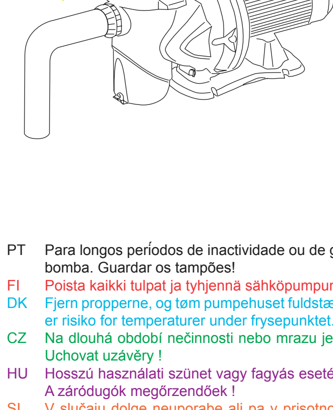

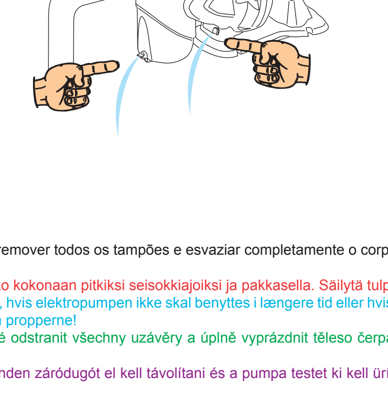

PT Para longos períodos de inactividade ou de gelo, remover todos os tampões e esvaziar completamente o corpo da bomba. Guardar os tampões!
FI Poista kaikki tulpat ja tyhjennä sähköpumpun runko kokonaan pitkiksi seisokkiajoiksi ja pakkasella. Säilytä tulpat!
DK Fjern propperne, og tøm pumpehuset fuldstændigt, hvis elektropumpen ikke skal benyttes i længere tid eller hvis der er risiko for temperaturer under frysepunktet. Gem propperne!
CZ Na dlouhá období nečinnosti nebo mrazu je nutné odstranit všechny uzávěry a úplně vyprázdnit těleso čerpadla. Uchovat uzávěry !
HU Hosszú használati szünet vagy fagyás esetén, minden záródugót el kell távolítani és a pumpa testet ki kell üríteni. A záródugók megőrzendőek !
SI V slučaju dolge neuporabe ali pa v prisotnosti ledu, sneti vse čepe in popolnoma izprazniti osrednji del črpalke. Shraniti čepe !
BG При дълги периоди на бездействие или при замръзване, извадете пробките и изпразнете корпуса на помпата. Съхранете пробките!
EE Miinuskraadide korral ja juhul, kui Te ei plaani seadet pikema perioodi vältel kasutada, eemaldage pumbalt kõik korgid ning tühjendage see täielikult. Hoidke korgid alles!
LV Ja sūknis ilgstoši netiek lietots vai, ja ir salna, noņemiet visus aizbāžņus un izlejiet pilnīgi visu šķidrumu no sūkņa korpusa. Nemetiet aizbāžņus ārā!
LT Jeigu siurblio ilgai nenaudotumėte ar jis užšaltų, pašalinkite visus kamščius ir iki galo atsukite siurblio korpusą. Kamščius išsaugokite!
CN 如遇长时间的停机或结冰的情况，请卸下所有的塞子并完整清空泵体。保存好塞子！

في الحالات التي بها تبقى المضخة غير فعالة لفترات طويلة أو في حالات الجليد، إزالة جميع الأغطية وتفريغ جسم المضخة كليا، المحافظة على الأغطية !

PT Armazenar a bomba num local coberto, enxuto e com uma humidade do ar constante.
FI Säilytä sähköpumppua suojatussa ja kuivassa tilassa, jonka ilmankosteus on tasainen.
DK Opbevar elektropumpen på et beskyttet og tørt sted med konstant luftfugtighed.
CZ Uskladnit čerpadlo na krytém, suchém místě se stálou vlhkostí vzduchu.
HU A pumpa zárt, száraz helyen tárolandó, ahol a levegő nedvessége állandó.
SI Uskladiščiti črpalko na pokrito suho mesto pri stanovitni zračni vlažnosti.
BG Складирайте помпата на покрито място, сухо и с постоянна влага във въздуха.
EE Hoidke pumpa stabiilse õhuniiskusega kuivas kohas kinnikaetuna.
LV Uzglabājiet sūkni segtā, sausā vietā ar pastāvīgu gaisa mitrumu.
LT Siurblį laikykite dengtoje, sausoje vietoje, kur palaikoma pastovi oro drėgmė.
CN 在露天、干燥、空气湿度恒定的地方储存泵。

تخزين المضخة في مكان معطى، جاف وبدرجة رطوبة للهواء ثابتة.

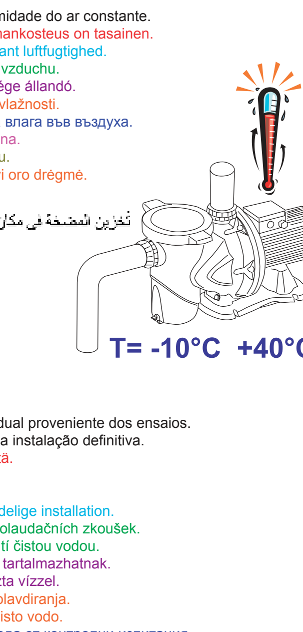

PT As bombas podem conter pequenas quantidades de água residual proveniente dos ensaios.
Aconselhamos a lavá-las rapidamente com água limpa antes da instalação definitiva.
FI Pumpuissa saattaa olla pieniä määriä koekäytöstä jäänyttä vettä.
Huuhtele ne puhtaalla vedellä ennen lopullista asennusta.
DK Pumperne kan indeholde små vandrester fra afprøvningerne.
Det anbefales at skylle dem kortvarigt i rent vand inden den endelige installation.
CZ Čerpadla mohou obsahovat malé množství zbytkové vody od kolaudačních zkoušek.
Před definitivní instalací se doporučuje jejich krátké propláchnutí čistou vodou.
HU A szivattyúk a végellenőrzésből származó kismennyiségű vizet tartalmazhatnak.
A végleges installáció előtt javasolt egy rövid idejű átmosás tiszta vízzel.
SI V črpalkah lahko ostanejo majhne količine vode preostale iz kolavdiranja.
Pred končno instalacijo svetujemo, da jih na kratko izperete s čisto vodo.
BG Помпите могат да съдържат малки количества остатъчна вода от контролни изпитания.
Препоръчваме Ви да ги изплакнете набързо с чиста вода преди окончателното инсталиране.
EE Pumbad võivad sisaldada väheses koguses järelejäänud veetestid.
Soovitame pesta neid lühidalt puhta veega, enne kui nad on paigaldatud.
LV Sūkņi var saturēt nelielus ūdens pārpalikumus no testiem.
Mēs iesakām tos nedaudz apmazgāt ar tīru ūdeni pirms beigu instalācijas.
LT Po bandymo siurblyje gali būti likę šiek tiek vandens.
Prieš galutinį sumontavimą rekomenduojame jį praskalauti švariu vandeniu.
CN 因为需要测试，所以水泵可能含有少量的水。在最终安装水泵之前，我们建议稍用清水清洗一下水泵。

من الممكن أن تحتوي المضخات على كميات صغيرة من المياه المتبقية إثر عمليات الاختبار. ننصح بغسلها قليلا بالماء النظيف قبل المبادرة بالتركيب النهائي.

PT Não embrulhar o motor em sacos de plástico! Perigo de condensação!
FI Älä kääri moottorin ympärille muovipusseja! Kondensaatin kerääntymisvaara!
DK Dæk ikke motoren med plastposer! Fare for dannelse af kondens!
CZ Nebalit motor do plastových pytlů! Nebezpečí kondenzace!
Hu Ne burkoljuk a motort műanyag zacskókba! Bepárásodási veszély!
SI Nikdar omotati motor v plastične vrečice ! Nevarnost od kondenzne vode !
BG Не обвивайте мотора с пластмасови торби! Опасност от кондензация!
EE Ärge pakkige mootorit kilekottidesse! Kondensvee tekkimise oht!
LV Nelieciet motoru plastmasas maisiņos! Pastāv kondensāta veidošanās bīstamība!
LT Variklio neapsukite plastikiniais maišeliais! Gali susidaryti kondensatas!
CN 请不要用塑料袋来缠绕包裹马达！有凝结的危险！

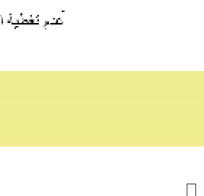

عدم تغطية المحرك بأكياس من البلاستيك ! خطر التكثف!

PT Os motores monofásicos estão providos de protecção termo-amperométrica: ligam-se directamente à rede de alimentação.
FI Yksivaihemoottorit on varustettu ylivirtasuojalla: ne voidaan kytkeä suoraan sähköverkkoon.
DK De enkeltfasede motorer er udstyret med amperometrisk varmesikring. De sluttes direkte til strømmen.
CZ Jednofázové motory jsou vybavené termo – ampérometrickou ochranou: zapojují se přímo do elektrické sítě.
HU A mono-fázisú motorokat amper-metrikus hő védelemmel kell ellátni: amelyet közvetlenül az elektromos hálózatra kell kötni.
SI Enofazni motori imajo toplotno ampermeterno zaščito: neposredno se vključujejo na napojno omrežje.
BG Монофазните двигатели са снабдени с термо - амперометрична защита: те се свързват направо със захранващата мрежа.
EE Ühefaasilistele mootoritele on paigaldatud ülekoormuskaitse: mootorid tuleb ühendada otse toitevõrku.
LV Vienfāzu motori ir aprīkoti ar pārslodzes aizsardzību: tos var pievienot tieši pie barošanas tīkla.
LT Vienfaziai varikliai aprūpinti perkrovos šilumine apsauga: jie jungiami tiesiogiai į tinklą.
CN 单项马达安装有热安培表进行保护：直接与电网连接。

المحركات الأحادية الطور مزودة بحماية حرارية أمبيرومترية: يتم توصيلها مباشرة في الشبكة الكهربائية.

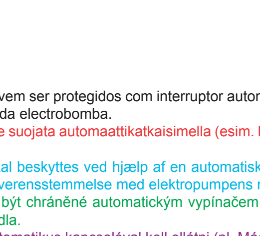

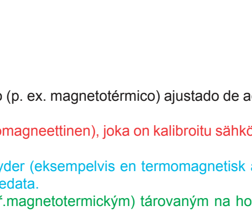

PT Os motores trifásicos devem ser protegidos com interruptor automático (p. ex. magnetotérmico) ajustado de acordo com os dados nominais da electrobomba.
FI Kolmivaihemoottorit tulee suojata automaattikatkaisimella (esim. lämpömagneettinen), joka on kalibroitu sähköpumpun arvokilven arvoihin.
DK De trefasede motorer skal beskyttes ved hjælp af en automatisk afbryder (eksempelvis en termomagnetisk afbryder), der er kalibreret i overensstemmelse med elektropumpens mærkedata.
CZ Trojfázové motory musí být chráněné automatickým vypínačem (např.magnetotermickým) tárovaným na hodnoty uvedené na štítku čerpadla.
HU A tri-fázisú motorokat automatikus kapcsolóval kell ellátni (pl. Mágnes-terma), amelyet az elektromos pumpa adatai alapján kell beállítani.
SI Trifazne motore je nujno zaščititi z avtomatskim prekinjalom (na primer z magnetotermičnim), ki mora biti umerjen na temelju podatkov, ki so označeni na tablici električne črpalke.
BG Трифазните двигатели трябва да се предпазят с автоматичен предпазител (например магнитотермичен) нагласен за данните по табелката на електропомпата.
EE Kolmefaasilised mootorid tuleb varustada automaatkaitselülitiga (nt termomagnetiline), mis on taadeldud vastavalt elektripumba andmeplaadil toodud andmetele.
LV Trīsfāzu motori jāaprīko ar automātisko slēdzi (barošanas tīkla atslēgšanai), kas izvēlēti saskaņā ar sūkņa datu plāksnē uzrādītajām vērtībām.
LT Trifaziai varikliai prieš įjungiant į tinklą turi būti aprūpinti šilumine apsauga (šiluminiu magnetiniu jungikliu) pagal parametrus nurodytus ant gamyklinės siurblio duomenų plokštelės.
CN 三项马达需要有自动开关来进行保护(例如热磁力开关)，按照电泵标牌上的数据进行校准。

المحركات الثلاثية الطور يجب أن تتم حمايتها بمساعدة فاصل أوتوماتيكي (مثلا حراري مغناطيسي) معير بموجب معلومات بطاقة المضخة الكهربائية

PT Ligar-se à rede por meio de um interruptor omnipolar com distância dos contactos de pelo menos 3 mm.
FI Kytke sähköpumppu sähköverkkoon moninapaisella katkaisimella, jonka koskettimien avausväli on 3 mm.
DK Udfør tilslutningen til strømmen ved hjælp af en alpolet afbryder med en indbyrdes kontaktafstand på min. 3 mm.
CZ Zapojit do sítě pomocí vícepólového vypínače s kontaktní vzdáleností alespoň 3 mm.
HU A hálózatra omni-poláris kapcsolóval kell rákapcsolni, a kapcsolódási pontok legalább 3 mm nyitó távolságra kell legyenek.
SI Priključiti se na omrežje s pomočjo vsepolarnega prekinjala, s tem da razdalja med spojima mora znašati najmanj 3 mm.
BG Свържете се с мрежата чрез всеполюсов превключвател при разстояние на контактите поне 3 мм.
EE Ühendage seade vooluvõrku mitmepolaarse lülitiga, nii et kontakti avaga jääks vähemalt 3 mm suurune vahe.
LV Pievienojiet sūkni pie barošanas tīkla, izmantojot daudzpolu slēdzi ar kontaktu atvērumu vismaz 3 mm.
LT Prijunkite prie tinklo naudodami daugiapolinį jungiklį su nemažiau kaip 3 mm atstumu tarp kontaktų.
CN 通过全级开关与网络连接，连接口距离最少为3米。

التوصيل مع الشبكة عبر فاصل كهربائي شامل الأقطاب مع مراعاة المسافة بين الأقطاب 3 ملم كأدنى حد.

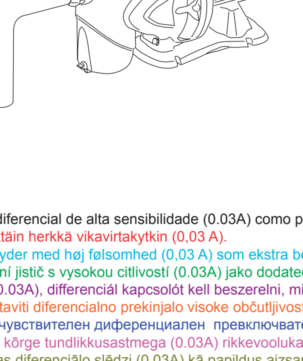

PT Instalar um interruptor diferencial de alta sensibilidade (0.03A) como protecção suplementar.
FI Asenna lisäsuojaksi erittäin herkkä vikavirtakytkin (0,03 A).
DK Installér en jordfejlsafbryder med høj følsomhed (0,03 A) som ekstra beskyttelse.
CZ Nainstalovat diferenciální jistič s vysokou citlivostí (0.03A) jako dodatečnou ochranu.
HU Magas érzékenységű (0.03A), differenciál kapcsolót kell beszerelni, mint utólagos biztonsági elem.
SI Za dodatno zaščito postaviti diferencialno prekinjalo visoke občutljivosti (0.03 A)..
BG Инсталирайте високо чувствителен диференциален превключвател (0.03A) като допълнителна защита.
EE Paigaldage lisakaitseks kõrge tundlikkusastmega (0.03A) rikkevoolukaitselüliti.
LV Uzstādiet augstas jutības diferenciālo slēdzi (0.03A) kā papildus aizsardzību.
LT Sumontuokite didelio jautrumo diferencinį jungiklį (0,03 A) kaip papildomą apsaugą.
CN 安装高精确度差别开关 (0.03A)作为补充保护。

تركيب فاصل مغاير بحساسية عالية (0.03A) للحماية الإضافية.

PT INSTALAÇÃO ABAIXO DO NÍVEL DA ÁGUA
FI ASENNUS POSITIIVISELLE IMUKORKEUDELLE
DK INSTALLATION UNDER SUGEHØJDE
CZ INSTALACE POD ÚROVNÍ HLADINY
HU BESZERELÉS SZÍVÓ TÖMLŐ
SI INSTALACIJA POD GLADINO
BG ИНСТАЛИРАНЕ ПОД НИВОТО НА ВОДНИЯ ИЗТОЧНИК
EE PAIGALDUS - VEEALLIKA SUHTES KÕRGEMALE ASETATAV PUMP
LV UZSTĀDĪŠANA ZEM SPIEDIENAUGSTUMA
LT ĮRENGIMAS PO VARČIA
CN 窗扇下安装

التركيب تحت المصراع

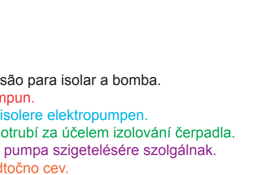

PT Inserir uma comporta no tubo de aspiração e uma no tubo de compressão para isolar a bomba.
FI Asenna sekä imu- että paineletkuun luistiventtiili eristääksesi sähköpumpun.
DK Indsæt et spjæld i sugeslangen og et spjæld i forsyningsslangen for at isolere elektropumpen.
CZ Vložit jednu škrticí klapku do sacího potrubí a druhou do výtlakového potrubí za účelem izolování čerpadla.
HU A szívó tömlőbe és a nyomó tömlőbe szelepet kell beiktatni, amelyek a pumpa szigetelésére szolgálnak.
SI Radi izolacije črpalke postaviti en zaporni zasun v sesalno in drugi v odtočno cev.
BG Поставете затвор в засмукващия тръбопровод и затвор в нагнетателния тръбопровод, за да изолирате помпата.
EE Pumba isoleerimiseks paigaldage imi- ja väljalasketorustikku kuulventiilid.
LV Noslēdziet iesūkšanas un padeves cauruļu ventiļus, lai izolētu sūkni.
LT Įsiurbimo vamzdžiuose ir išleidimo vamzdžiuose įrenkite geležines grotas siurbliui izoliuoti.
CN 在吸气管路和输送管路中各安装一个水闸来使泵绝缘。

إدخال غلق أباجوري لاقف في أنابيب الشفط وآخر في أنابيب الدفع لعزل المضخة.

PT Encher a bomba abrindo devagar e completamente a comporta no tubo de aspiração, mantendo aberta a comporta na compressão para deixar sair o ar.
FI Täytä sähköpumppu avaamalla imuletkun luistiventtiili hitaasti kokonaan. Pidä paineletkun luistiventtiili auki ilmataksesi sähköpumpun.
DK Fyld elektropumpen ved langsomt at åbne spjældet i sugeslangen fuldstændigt. Sørg for, at spjældet i forsyningsslangen står åbent således, at luften kan strømme ud.
CZ Naplnit čerpadlo pomalým a úplným otevřením škrticí klapky v sacím potrubí při otevřené škrticí klapce výtlakového potrubí, aby vyšel vzduch.
HU A pumpát, az szívó tömlőben levő szelep lassú és teljes felnyitásával kell feltölteni, a nyomó tömlő szelepjének nyitva tartása mellett, biztosítva így a levegő kiáramlását.
SI Počasi in popolnoma odpreti zaporni zasun v sesalni cevi dokler se napolni črpalka ter obenem pustiti odprt zaporni zasun v odtočni cevi, tako da se izprazni zrak.
BG Напълнете помпата, отваряйки бавно и изцяло затвора в засмукващия тръбопровод, като задържите отворен затвора в нагнетателния тръбопроавод, за да излезне въздуха.
EE Pumba täitmiseks avage aeglaselt ja täielikult imitorustiku kuulventiil. Õhu välja laskmiseks hoidke samal ajal lahti väljalasketorustiku kuulventiili.
LV Atveriet padeves caurules ventili un uzpildiet sūkni, lēni atvērot iesūkšanas caurules ventili līdz galam.
LT Siurblį pripildykite, lėtai iki galo atidarydami grotas įsiurbimo vamzdžiuose, laikydami grotas paketlas, kad oras išeitų.
CN 轻轻并完整打开抽气管路中的水闸，填充泵，保持输送水闸开启的状态，以便空气可以跑出。

تعبئة المضخة بفتح الغلق الأباجوري اللاقف الموجود في أنابيب الشفط ببطء وكليا مع ترك الغلق الأباجوري اللاقف الموجود في أنابيب الدفع مفتوحا للسماح للهواء بالخروج.

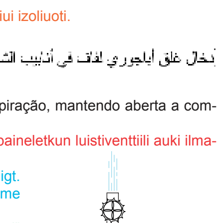

PT INSTALAÇÃO ACIMA DO NÍVEL DA ÁGUA
FI ASENNUS NEGATIIVISELLE IMUKORKEUDELLE
DK IINSTALLATION OVER SUGEHØJDE
CZ INSTALACE NAD ÚROVNÍ HLADINY
HU BESZERELÉS NYOMÓ TÖMLŐ
SI INSTALACIJA NAD GLADINO
BG ИНСТАЛИРАНЕ НАД НИВОТО НА ВОДНИЯ ИЗТОЧНИК
EE PAIGALDUS - VEEALLIKA SUHTES MADALAMALE ASETATAV PUMP
LV UZSTĀDĪŠANA VIRS SPIEDIENAUGSTUMA
LT ĮRENGIMAS VIRŠ VARČIOS
CN 窗扇上安装

التركيب فوق المصراع

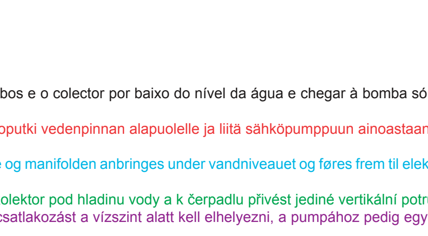

PT Com mais tubos de aspiração, dispor os tubos e o colector por baixo do nível da água e chegar à bomba só com um tubo vertical.
FI Jos imuletkuja on useita, aseta letkut ja jakoputki vedenpinnan alapuolelle ja liitä sähköpumppuun ainoastaan yksi pystysuora letku.
DK I tilfælde af flere sugeslanger skal slangerne og manifolden anbringes under vandniveauet og føres frem til elektropumpen med blot en lodret slange.
CZ Při více sacích potrubích umístit potrubí a kolektor pod hladinu vody a k čerpadlu přivést jediné vertikální potrubí.
HU Több szívó tömlő esetén, a csöveket és a csatlakozást a vízszint alatt kell elhelyezni, a pumpához pedig egyetlen függőleges csővel kell bekötni őket.
SI V prisotnosti več sesalnih cevi postaviti te-le cevi in kolektor pod gladino vode in doseči črpalko s pomočjo samo ene navpične cevi.
BG С повече засмукващи тръби, разположете тръбите и колектора под нивото на водата и стигнете до помпата само с една вертикална тръба.
EE Kui imivoolikuid on rohkem, asetage voolikud ja kollektor vee alla ning ühendage pump ühe vertikaalasendis vooliku abil.
LV Ja ir vairākas iesūkšanas caurules, novietojiet caurules un kolektoru zem ūdens līmeņa un pievienojiet pie sūkņa vienu vertikāli izvietotu cauruli.
LT Jeigu įsiurbimo vamzdžių yra daugiau, išdėstykite vamzdžius ir kolektorių žemiau vandens lygio ir siurblį pasiekite vien vertikaliu vamzdžiu.
CN 用抽气管来安置液位以下的管路和收集器，用一根垂直管与泵相接。

في حالة وجود أكثر من أنبوب شافط، ضبط الأنابيب والمجمع تحت مستوى الماء والوصول إلى المضخة فقط بواسطة أنبوب عامودي.

PT Redução do tempo de ferragem com um tubo de aspiração mais curto.
FI Vähennä käynnistystäytön kestoa käyttämällä lyhyempää imuletkua.
DK Benyt en kortere sugeslange for at reducere tidsrummet for spædning.
CZ Redukce času zalití čerpadla pomocí kratšího sacího potrubí.
HU A felszívási idő lecsökkenthető egy rövidebb szívó tömlő használatával.
SI S pomočjo krajše sesalne cevi, se zmanjšuje čas črpanja.
BG Намаляне на времето на заливане чрез по-къса засмукваща тръба.
EE Pumpamisele kuluva aja vähendamiseks kasutage lühemat imivoolikut.
LV Sūkņa uzpildīšanas laiku var samazināt, izmantojot īsāku iesūkšanas cauruli.
LT Paleidimo laiką sutrumpinkite naudodamiesi trumpesniu įsiurbimo vamzdžiu.
CN 利用较短的抽气管来缩短中间停顿的时间。

تخفيض زمن الطعم باستعمال أنبوب شفط أقصر.

PT Encher a bomba com água até ao nível da boca de aspiração, através da abertura do tampão de enchimento.
FI Täytä sähköpumppua vedellä täyttötulpan aukon kautta, kunnes vesi ulottuu imuaukkoon.
DK Fyld elektropumpen med vand op til sugestudsens niveau. Benyt påfyldningsproppens hul.
CZ Naplnit čerpadlo vodou až na úroveň sacího otvoru otevřením plnícího uzávěru.
HU A betöltési tömítés megnyitásával, a pumpát az elszívó garat szintjéig kell vízzel feltölteni.
SI Skozi odprtino napojne cevi, napolniti črpalko z vodo do gladine sesalnega priključka.
BG Напълнете помпата с вода до нивото на засмукващото устие, чрез отварянето на наливната пробка.
EE Avage laadimiskork ning täitke pump kuni imiavani.
LV Izmantojot ielietni uzpildiet sūkni ar ūdeni līdz iesūkšanas īscaurules līmenim.
LT Pro įleidimo kamščio angą pripildykite siurblį vandens iki pat įsiurbimo angos.
CN 通过加载塞口，用水填充泵到抽气口的位置。

تعبئة المضخة بالماء حتى الوصول إلى مستوى الفوهة الشافطة، عن طريق غطاء التعبئة.

ADVERTÊNCIAS - VAROITUKSIA - FORSKRIFTER - UPOZORNĚNÍ
FIGYELEM - OPOZORENJA - ПРЕДУПРЕЖДЕНИЯ - HOIATUS! -
BRĪDINĀJUMI - PERSPĖJIMAI - 注意 - تحذيرات

INSTALAÇÃO - ASENNUS - INSTALLATION - INSTALACE - BESZERELÉS
INSTALACIJA - ИНСТАЛИРАНЕ- PAIGALDUS - UZSTĀDĪŠANA
MONTAŽAS - 安装 - التركيب

DAB WATER•TECHNOLOGY

EUROSWIM
EUROPRO

PT - MANUAL DE INSTRUÇÕES
FI - OHJEKIRJA
DK - BRUGSANVISNING
CZ - INSTRUKČNÍ MANUÁL
HU - KEZELÉSI ÚTMUTATÓ
SI - PRIROČNIK Z NAVODILI
BG - НАРЪЧНИК С УКАЗАНИЯ
EE - KASUTUSJUHEND
LV - LIETOŠANAS PAMĀCĪBA
LT - INSTRUKCIJA
CN - 使用手册
التعليمات العامة

CE

APLICAÇÕES - KÄYTTÖTAVAT - ANVENDELSESOMRÅDE - ZPŮSOB POUŽITÍ
FELHASZNÁLÁS - UPORABA - ПРИЛОЖЕНИЯ - KASUTUS - PIELIETOJUMS
PRITAIKYMAS - 应用 - التطبيقات

INSTALAÇÃO - ASENNUS - INSTALLATION - INSTALACE - BESZERELÉS
INSTALACIJA - ИНСТАЛИРАНЕ- PAIGALDUS - UZSTĀDĪŠANA
MONTAŽAS - 安装 - التركيب

COD.60118877 ed. 05/16

PT Electrobomba centrífuga para a circulação de água de piscina limpa ou pouco suja com sólidos em suspensão.
FI Sähkökäyttöinen keskipakopumppu uima-altaan puhtaan tai hieman likaisen, kiinteitä leijuhiukkasia sisältävän veden kierrätykseen.
DK Centrifugalelektropumpe til cirkulation af rent eller let snavset bassinvand med faste partikler.
CZ Odstředivé elektrické čerpadlo pro oběh čisté nebo mírně znečištěné vody v bazénu, s přítomností plovoucích těles.
HU Centrifugális elektromos pumpa, medencék vizének cirkuláltatására használható, amikor a víz kevéssé szennyezett, a szennyeződés lebegő és szilárd.
SI Sredobežna električna črpalka v bazenu za obtok čiste ali pa rahlo umazane vode s trdimi telesci v suspenzij.
BG Центробежна електропомпа за циркулирането на водата от чист басейн или от леко замърсен, със суспензирани твърди частици басейн.
EE Elektriline tsentrifugaalpump puhta või vähesel määral hõljuvaid tahkeid osakesi sisaldava basseinivee ringluse tagamiseks.
LV Centrbēdzes elektrosūknis tīra vai viegli piesārņota ūdens ar cietām suspendētām daļiņām cirkulācijas nodrošināšanai baseinos.
LT Centrifugos pavidalo elektrinis vandens cirkuliacijos baseine siurblys turi būti švarus arba šiek tiek užterštas suspensijos pavidalo kietaisiais kūnais.
CN 使用用于干净或微脏的游泳池水循环的离心电泵，要求泵体坚固。

مضخة كهربائية نابذة لتدوير المياه النظيفة في البركة أو القذرة قليلا مع أجسام صلبة متعلقة.

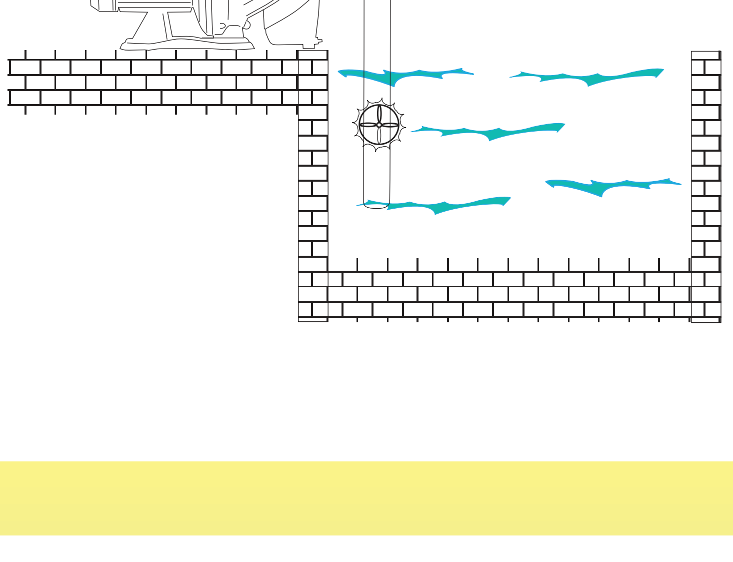

PT Instalar a bomba em horizontal e o mais perto possível do bordo da vasca.
FI Asenna sähköpumppu vaakatasoon ja mahdollisimman lähelle altaan reunaa.
DK Installér elektropumpen vandret og så tæt som muligt på bassinkanten.
CZ Nainstalovat čerpadlo v horizontální poloze a pokud možno co nejblíže k okraji bazénu.
HU A pumpát vízszintesen kell beszerelni, a medence széléhez legközelebb.
SI Instalirati črpalko v vodoravnem položaju in čim bliže robu bazena.
BG Инсталирайте помпата хоризонтално и колкото се може по-близо до ръба на басейна.
EE Paigaldage pump basseiniservale võimalikult lähedale horisontaalsesse asendisse.
LV Uzstādiet sūkni horizontālā stāvoklī pēc iespējas tuvāk baseina malai.
LT Siurblį įstatykite horizontalioje padėtyje, kuo arčiau talpyklos krašto.
CN 横向安装泵，尽可能的靠近池身。

تركيب المضخة بالشكل الأفقي وبأقرب ما يمكن على حافة البركة.

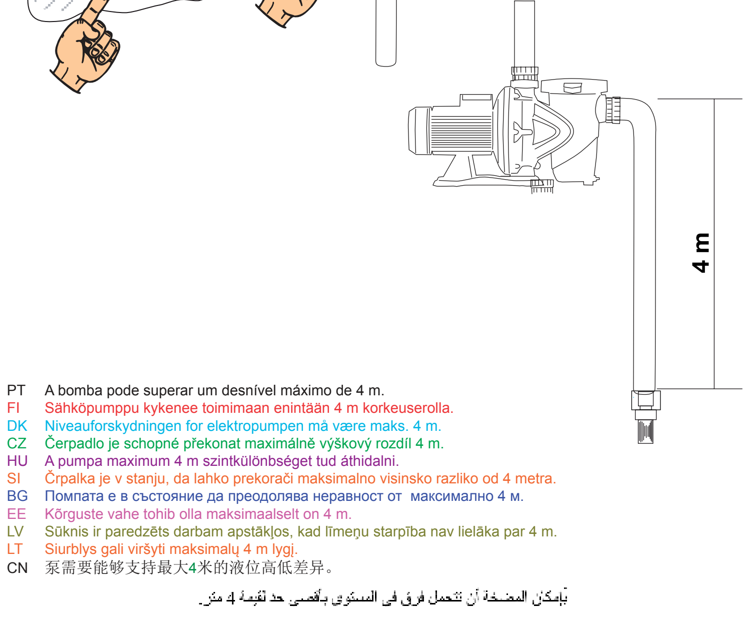

PT A bomba pode superar um desnível máximo de 4 m.
FI Sähköpumppu kykenee toimimaan enintään 4 m korkeuserolla.
DK Niveauforskydningen for elektropumpen må være maks. 4 m.
CZ Čerpadlo je schopné překonat maximálně výškový rozdíl 4 m.
HU A pumpa maximum 4 m szintkülönbséget tud áthidalni.
SI Črpalka je v stanju, da lahko prekorači maksimalno visinsko razliko od 4 metra.
BG Помпата е в състояние да преодолява неравност от максимално 4 м.
EE Kõrguste vahe tohib olla maksimaalselt on 4 m.
LV Sūknis ir paredzēts darbam apstākļos, kad līmeņu starpība nav lielāka par 4 m.
LT Siurblys gali viršyti maksimalų 4 m lygį.
CN 泵需要能够支持最大4米的液位高低差异。

بإمكان المضخة أن تتحمل فرق في المستوى بأقصى حد لقيمة 4 متر.

PT Suportar de maneira adequada os tubos de aspiração e compressão de forma que não pesem na bomba. Não apertar demais as conexões entre os tubos.
FI Tue imu- ja paineletkut asianmukaisesti, ettei niiden paino kuormita sähköpumppua. Älä kiristä letkujen välisiä liitoksia liikaa.
DK Understøt suge- og forsyningsslangerne på passende måde for at undgå belastning af elektropumpen. Fastspænd ikke koblingerne mellem slangerne for meget.
CZ Vhodně podepřít sací a výtlakové potrubí tak, aby nezatěžovalo čerpadlo. Neutahovat příliš spoje mezi potrubími.
HU A szívó és nyomó tömlőket megfelelően alá kell támasztani, oly módon, hogy azok ne terheljék a pumpát. Ne húzzuk túl a tömlők csatlakozásait.
SI Ustrezno podpreti sesalne in odtočne cevi tako, da iste ne obremenjujejo črpalko. Ne smejo se preveč stisniti cevne spojke.
BG Укрепете по подходящия начин засмукващите и нагнетателните тръби, за да не тегнат върху помпата. Не затягайте прекалено съединителните колена между тръбите.
EE Toestage vajalikul määral imi- ja väljalaskevoolikuid nii, et need ei koormaks pumpa. Ärge suruge liigselt voolikutevahelistele ühendustele.
LV Nodrošiniet piemērotu iesūkšanas un padeves cauruļu balstu, lai tās nebalstītos pret sūkni. Nepievelciet cauruļu savienojumus pārāk cieši.
LT Tinkamai atremkite įsiurbimo ir išsiurbimo vamzdžius, kad jie neslėgtų siurblio. Per daug nesuveržkite jungčių tarp vamzdžių.
CN 正确的支撑抽气与输送管路，以防止给泵增加负担。请不要过分锁紧管路间的接头。

دعم أنابيب الشفط وأنابيب الدفع بالشكل الملائم والمناسب حتى لا تشكل عبئا على المضخة. عدم إغلاق عناصر التجميع بين الأنابيب بشدة.

PT Diâmetro tubo de aspiração > = diâmetro boca da electrobomba.
FI Imuletkun halkaisija > = sähköpumpun imuaukon halkaisija.
DK Sugeslangens diameter > = diameteren på elektropumpens studs.
CZ Průměr sacího potrubí > = průměr vstupu do čerpadla.
HU A szívó tömlő átmérője > = az elektromos pumpa garat átmérőjével.
SI Premer sesalne cevi > = premeru odprtine električne črpalke.
BG Диаметър на засмукващата тръба > = диаметър на устието на тръбата.
EE Imivooliku diameeter > = elektripumba imiava diameeter
LV Sūcpuses caurules diametrs > = sūkņa ieplūdes atvēruma diametrs.
LT Siurbimo vamzdžio skersmuo turi būti >= už siurblio įėjimo diametrą.
CN 抽气管直径 > = 电泵口直径。

قطر أنبوب الشفط => قطر فوهة المضخة الكهربائية.

PT Instalação sobre base firme e plana. Evitar que o motor fique mergulhado na água.
FI Asenna sähköpumppu tasaiselle ja tukevalle alustalle. Älä upota moottoria veteen.
DK Installér elektropumpen på en flad og solid sokkel. Sørg for, at motoren ikke er nedsænket i vandet.
CZ Instalace na rovnou a robustní základnovou desku. Vyhnout se ponoření motoru do vody.
HU Sík és teherbíró felszínre szabad felszerelni. A motorba víz ne kerüljön.
SI Instalacija na ravno in čvrsto podnožje. Ni primerno zapuščati motor pod vodo.
BG Инсталиране върху плоска и устойчива основа. Предотвратете потапянето на мотора във водата.
EE Paigaldage pump tasasele ja kõvale pinnale. Vältige mootori kokkupuudet veega.
LV Uzstādiet uz plakanu un cietu virsmu. Uzstādiet sūkni tā, lai tas netiktu iegremdēts ūdenī.
LT Įrenkite ant plokščio ir tvirto pagrindo. Prižiūrėkite, kad variklis būtų panardintas į vandenį.
CN 在平坦且粗糙的底座上进行安装。禁止让马达浸入水中。

التركيب على قاعدة مستوية ومتينة. تجنب وجود المحرك غاطس في الماء.

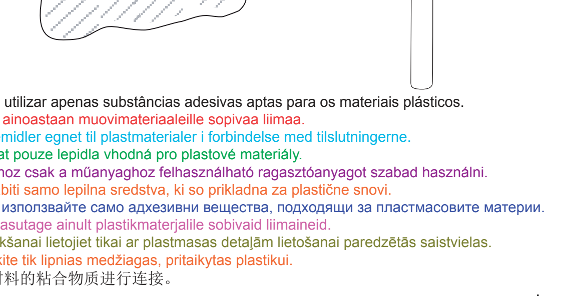

PT Para as ligações utilizar apenas substâncias adesivas aptas para os materiais plásticos.
FI Käytä liitäntöihin ainoastaan muovimateriaaleille sopivaa liimaa.
DK Benyt kun klæbemidler egnet til plastmaterialer i forbindelse med tilslutningerne.
CZ Na spoje používat pouze lepidla vhodná pro plastové materiály.
HU A csatlakozásokhoz csak a műanyaghoz felhasználható ragasztóanyagot szabad használni.
SI Za vezavo uporabiti samo lepilna sredstva, ki so prikladna za plastične snovi.
BG За свързването използвайте само адхезивни вещества, подходящи за пластмасовите материи.
EE Ühendamiseks kasutage ainult plastikmaterjalile sobivaid liimaineid.
LV Savienojumu veikšanai lietojiet tikai ar plastmasas detaļām lietošanai paredzētās saistvielas.
LT Jungtims naudokite tik lipnias medžiagas, pritaikytas plastikui.
CN 使用适宜塑料材料的粘合物质进行连接。

للإيصالات، إستعمل فقط مواد لاصقة ملائمة للمواد البلاستيكية.

PT Para motores trifásicos controlar o sentido de rotação correcto do motor que deve ser em sentido horário. Caso contrário, inverter entre eles dois condutores de fase qualquer, depois de desligada a electrobomba da rede de alimentação.
FI Tarkista, että kolmivaihemoottorit pyörivät myötäpäivään. Ellei näin tapahdu, katkaise sähköpumpun sähkö ja vaihda mitkä tahansa kaksi vaihejohdinta keskenään.
DK Trefasede motorer: Kontrollér, at motorens rotationsretning er korrekt (med uret). I modsat fald kobles strømmen fra elektropumpen og to af de tre faseledere omkobles.
CZ U trojfázových motorů zkontrolovat správný směr rotace motoru, který musí být po směru hodinových ručiček. V opačném případě odpojit čerpadlo z elektrické sítě a obrátit dva libovolné fázové vodiče.
HU A tri-fázisú motorok esetén ellenőrizzük a motor megfelelő fordulati irányát, amelynek az óra járásával egyezőnek kell lennie. Ellenkező esetben, az elektromos pumpa hálózatról való lecsatlakoztatása után, a két fázis konduktort kell szabályozni.
SI Pri trifaznih motorih je nujno preveriti pravilno smer vrtenja, ki se mora odvijati v smeri urnega kazalca. V nasprotnem slučaju, preobrniti med njima katerikoli fazni prevodnik potem ko ste izključili električno črpalko iz napojnega omrežja.
BG За трифазните двигатели контролирайте правилната посока на въртене на двигателя, което трябва да се извършва по посока на часовниковата стрелка. В противен случай, сменете местата на два от които да са фазови проводника, като изключите преди това електропомпата от захранващата мрежа.
EE Kolmefaasiliste mootorite puhul kontrollige mootori pöörlemise suunda. Mootor peab pöörlema päripäeva. Juhul, kui pöörlemissuund on vale, ühendage elektripump vooluvõrgust lahti ning vahetage omavahel kaks mootori faasidest.
LV Trīsfāzu sūkņiem pārbaudiet vai motora griešanās virziens sakrīt ar pulksteņrādītāju griešanās virzienu. Ja virziens ir pretējs, samainiet vietām jebkuru divu fāzu vadus, pirms tam atvienojot sūkni no elektriskā tīkla.
LT Trijų fazių siurbliams patikrinkite variklio sukimosi kryptį, kuri turi būti laikrodžio sukimosi kryptimi. Jeigu variklis sukasi į kitą pusę, atjungus siurblį nuo tinklo, sukeiskite dviejų fazių laidus.
CN 检查三项马达旋转方向是否正确，应该是沿顺时针方向转动。当方向相反时，先断开电网与电泵的连接，再颠倒其中任意两个项管理器。

في حالة المحركات الثلاثية الطور يجب التأكد من الاتجاه الصحيح لدوران المحرك الذي يجب أن يتم بإتجاه دوران عقارب الساعة. في الحالات العكسية، القيام أولا بفصل المضخة الكهربائية عن الشبكة الكهربائية وثم العكس بين أي إثنين من موصلي الطور.

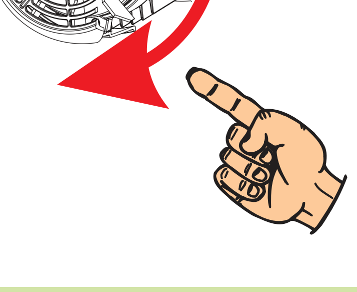

PT A electrobomba só pode ser desmontada por pessoal especializado e qualificado.
FI Ainoastaan ammattitaitoinen henkilö saa purkaa sähköpumpun.
DK Elektropumpen må kun afmonteres af specialuddannet og kvalificeret personale.
CZ Demontáž čerpadla musí provést výhradně specializovaný a kvalifikovaný personál.
HU Az elektromos pumpát csak erre szakosodott és képzett szakember szedheti szét.
SI Električno črpalko lahko razstavlja le strokovno kvalificirano osebje.
BG Електропомпата може да се отмонтира само от специализиран и квалифициран персонал.
EE Elektripumpa tohib demonteerida ainult kvalifitseeritud ja vastavate oskustega personal.
LV Sūkni drīkst labot tikai apmācīts un kvalificēts personāls.
LT Ardyti siurblį gali tik specializuoti, kvalifikuoti darbuotojai.
CN 只有有资质的专业人员才可以拆卸电泵。
لا يمكن فك المضخة الكهربائية إلا على أيدي أشخاص ذوي كفاءة واختصاص.

PT Qualquer modificação não autorizada previamente isenta o fabricante de toda e qualquer responsabilidade.
FI Kaikki muutokset, joille ei ole annettu ennakkovaltuutusta, vapauttavat valmistajan kaikesta vastuusta.
DK Enhver ændring uden forudgående godkendelse fritager producenten for enhver form for ansvar.
CZ Jakákoliv úprava provedená bez předchozího upozornění zbavuje výrobce veškeré zodpovědnosti.
HU Bármilyen jóvá nem hagyott változtatás, a készítő céget minden nemű felelősség alól mentesíti.
SI Kakršnakoli sprememba brez predhodnega pooblastila bo odvezala proizvajalca od vsakršne odgovornosti.
BG Каквато и да е неупълномощена предварително промяна, освобождава производителя от всякаква отговорност.
EE Omavoliline muudatuste tegemine juures vabastab tootja igasugusest vastutusest.
LV Jebkura patvaļīga sūkņa pārveidošana anulē jebkādu ražotāja atbildību.
LT Bet kokie pakeitimai atlikti be išankstinio leidimo, atleidžia gamintoją nuo bet kokios atsakomybės.
CN 制造商不对未经过许可的修改负责。
أي تبديل غير مشروع مسبقا يعفي الصانع من أي مسؤولية.

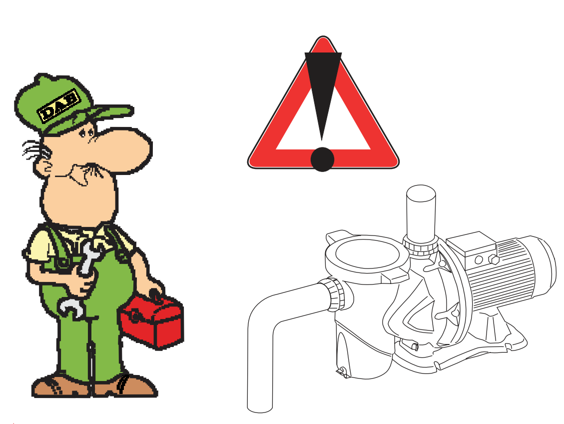

PT Todas as intervenções de reparação e manutenção só podem ser efectuadas depois de desligada a electrobomba da rede de alimentação.
FI Sähköpumpun sähkö tulee katkaista aina ennen korjauksia ja huoltoja.
DK Alle former for reparation og vedligeholdelse må først finde sted, når strømmen er blevet koblet fra elektropumpen.
CZ Všechny opravy a údržbářské úkony musí být prováděné výhradně až po odpojení čerpadla z elektrické sítě.
HU Bármilyen típusú javítás vagy karbantartási munka, csakis az elektromos pumpa hálózatról való lecsatlakoztatása után végezető el.
SI Pri vsakem posegu popravljanja ali vzdrževanja treba najprej izključiti električno črpalko iz napojnega omrežja.
BG Всички поправки и действия по поддържането в изправност трябва да се извършват само след като помпата се изключи от мрежата за захранване.
EE Teostage kõiki parandus- ja hooldustöid alles pärast elektripumba vooluvõrgust lahtiühendamist.
LV Visi apkopes un remonta darbi jāveic tikai pēc sūkņa atvienošanas no elektriskā tīkla.
LT Visi aptarnavimo ir remonto darbai turi būti atliekami išjungus siurblį iš tinklo.
CN 所有的维修和保养工作都需要在断开电泵与电网的连接后进行。
كل عمليات التصليح والصيانة يجب أن تتم بعد الفصل الكلي للتيار الكهربائي عن المضخة.

PT Sugerimos uma manutenção extraordinária pelo menos uma vez por ano por parte de pessoal qualificado.
FI Pyydä ammattitaitoista henkilöä suorittamaan erikoishuolto vähintään kerran vuodessa.
DK Det anbefales at lade kvalificeret personale udføre ekstraordinær vedligeholdelse af elektropumpen min. 1 gang årligt.
CZ Doporučuje se mimořádná údržba vykonaná kvalifikovaným personálem alespoň 1 krát ročně.
HU Javasoljuk, hogy évente 1 alkalommal, megfelelő szakember végezzen rendkívüli karbantartást.
SI Svetujemo izredno vzdrževanje vsaj enkrat na leto in to v izvedbi strokovnega osebja.
BG Препоръчваме Ви извънредна поддръжка поне 1 път в годината от страна на квалифициран персонал.
EE Pumpa tuleks vähemalt kord aastas erakorraliselt hooldada. Need hooldustööd peab läbi viima vastava kvalifikatsiooniga personal.
LV Iesakām vismaz 1 reizi gadā palūgt kvalificētus meistarus veikt ierīces tehnisko apkopi.
LT Neeilinės priežiūros darbus bent 1 kartą per metus turėtų atlikti kvalifikuotas personalas.
CN 建议有资质的专业人员每年至少对产品进行一次特殊保养。
ننصح بالقيام بعملية صيانة خاصة بالأقل لمرة واحدة في السنة وأن تتم هذه العملية على يد عمال مؤهلين.

PT Impedir o acesso à electrobomba às pessoas não autorizadas.
FI Älä anna asiattomien henkilöiden koskea sähköpumppuun.
DK Sørg for, at uvedkommende ikke kan få adgang til elektropumpen.
CZ Zabránit přístup neautorizovaného personálu k čerpadlu.
HU Az elektromos pumpát csak arra illetékes személy használhatja.
SI Preprečiti pristop k električni črpalki osebam, ki niso zato pooblaščene.
BG Забранете достъпа до електропомпата за външните лица.
EE Takistage kõrvaliste isikute juurdepääs elektripumbale.
LV Nepieļaujiet nepiederošu personu piekļūšanu pie sūkņa.
LT Uždrausti neįgaliotų asmenų priėjimą prie siurblio.
CN 禁止非工作人员接近电泵。
المحافظة على المضخة بعيدا عن متناول الأيدي الغير مختصة.

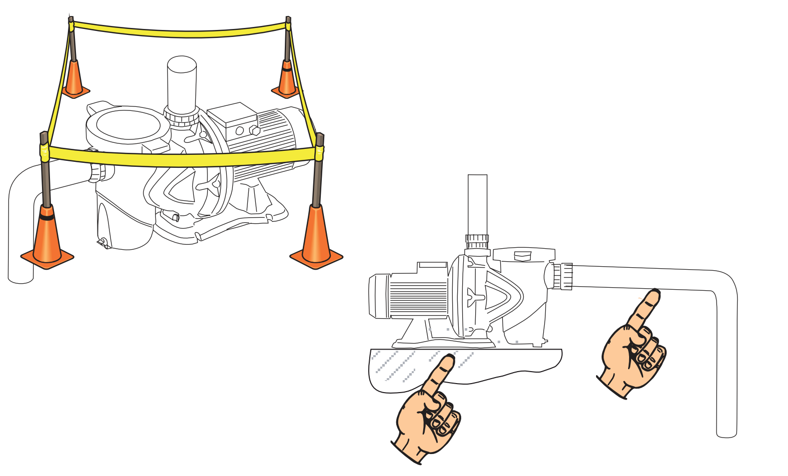

PT Para evitar problemas na aspiração, realizar uma inclinação positiva do tubo de aspiração para a bomba.
FI Muodosta imuletkulle positiivinen kaltevuus sähköpumpun suuntaan välttääksesi imuongelmat.
DK Sørg for, at sugeslangen har positiv hældning mod elektropumpen for at undgå sugeproblemer.
CZ Aby se zabránilo problémům při sání, realizovat pozitivní sklon sacího potrubí k čerpadlu.
HU Az elszívási problémák kiküszöbölése végett, az szívó tömlőt pozitív dőlésszögben kell felszerelni pumpa irányában.
SI Da bi preprečili težave pri sesanju poskrbeti za pozitivni nagib sesalne cevi v smer črpalke.
BG За се предотвратят неизправности по засмукването, реализирайте положителен наклон на засмукващата тръба към помпата.
EE Vee imemisega seotud probleemide vältimiseks asetage imivoolik pumba suunas kaldu.
LV Lai izvairītos no ar sūkšanu saistītajām problēmām, uzstādiet iesūkšanas cauruli ar pozitīvu noliekumu attiecībā pret sūkni.
LT Norėdami išvengti įsiurbimo problemų, nustatykite įsiurbimo vamzdį taip, kad jis būtų pasviręs link siurblio.
CN 为了避免抽气可能存在的问题，将抽气管向泵方向设置一定的斜度。
لتحديد المشاكل في المرحلة الشفط إنجاز منحدر إيجابي لأنبوب الشفط تجاه المضخة.

PT Inspeccionar e limpar periodicamente o filtro da bomba.
FI Tarkasta ja puhdista sähköpumpun suodatin määräajoin.
DK Kontrollér og rengør elektropumpens filter regelmæssigt.
CZ Periodicky kontrolovat a čistit filtr čerpadla.
HU A pumpa szűrőjét rendszeresen ellenőrizni és tisztítani kell.
SI Preveriti in redno očistiti filter črpalke.
BG Проверявайте и почиствайте периодически филтъра на помпата.
EE Kontrollige ja puhastage pumba filtrit regulaarselt.
LV Periodiski pārbaudiet un tīriet sūkņa filtru.
LT Siurblio filtrą periodiškai apžiūrėkite ir valykite.
CN 定期检查并清洗泵的过滤器。
فحص وتنظيف مرشاح المضخة بشكل منتظم من فترة إلى أخرى.

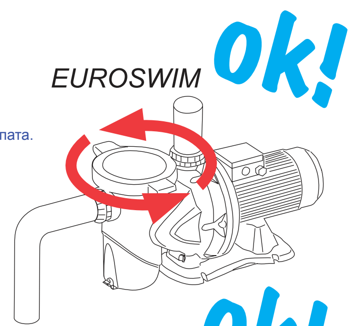

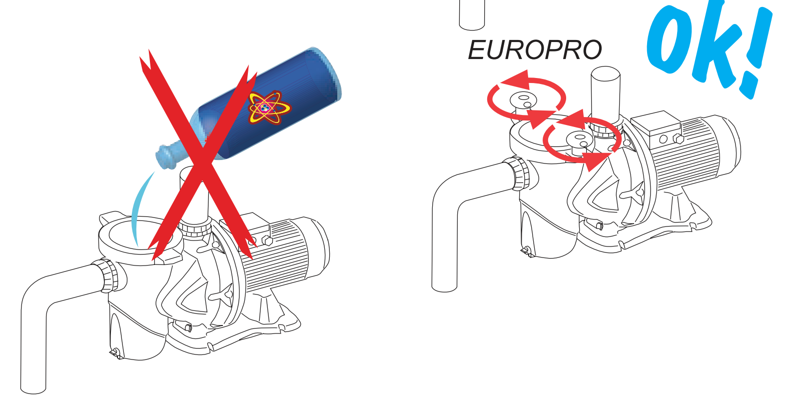

PT Os produtos desinfectantes e químicos para o tratamento da água não devem ser adicionados directamente na bomba.
FI Veden käsittelyyn käytettyjä desinfiointiaineita ja kemikaaleja ei tule lisätä suoraan sähköpumppuun.
DK Desinfektionsprodukter og kemiske vandrensningsprodukter må aldrig hældes direkte i elektropumpen.
CZ Dezinfekční a čistící prostředky na ošetřování vody se nesmí přidávat přímo do čerpadla.
HU A víz kezeléséhez szükséges fertőtlenítő- és más vegyszereket ne adagoljuk közvetlenül a pumpába.
SI Razkuževalna in kemična sredstva za obdelavo vode se ne smejo nalivati neposredno v črpalko.
BG Дезинфекциращите и химическите продукти за третирането на водата не трябва да се прибавят директно към помпата.
EE Ärge lisage vee töötlemise eesmärgil desinfitseerivaid ja keemilisi tooteid otse pumpa.
LV Nedrīkst tieši sūknī pievienot dezinficējošas un ūdens apstrādei paredzētās ķīmiskās vielas.
LT Į siurblį negalima tiesiogiai įleisti dezinfekcinių produktų ir cheminių medžiagų, naudojamų apdoroti vandeniui.
CN 水处理的消毒与化学产品，不能直接添加到泵里。
المواد المطهرة والكيميائية المستعملة لمعالجة المياه يجب ألا تضاف بشكل مباشر على المضخة.

PT Com a bomba abaixo do nível da água, antes de desmontar a tampa do filtro, fechar as comportas na aspiração e na compressão.
FI Jos sähköpumppu on vedenpinnan alapuolella, sulje imu- ja paineletkun luistiventtiilit ennen suodattimen kannen poistoa.
DK Hvis elektropumpen er placeret under vandniveau, skal spjældet i sugeslangen og spjældet i forsyningsslangen lukkes inden afmontering af filterdækslet.
CZ Při čerpadle pod hladinou vody, před demontáží krytu filtru, uzavřít škrtící klapky na sání a na výtlaku.
HU Ha a pumpa a vízszint alatt van, a szűrőfedő leszerelése előtt a szívó és nyomó tömlő szelepjét le kell zárni.
SI Ako se črpalka nahaja pod gladino vode, pred demontažo pokrovke filtera se morajo zapreti zaporni zasuni pri sesanju in odtoku.
BG При помпа под нивото на водата, преди отмонтирането на капака филтър, затворете затворите при засмукването и при нагнетяването.
EE Veealuse pumba puhul tuleb enne filtri katte eemaldamist sulgeda imi- ja väljalasketorude kuulventiilid.
LV Ja sūknis atrodas zem ūdens līmeņa, pirms filtra vāka noņemšanas aizveriet iesūkšanas un padeves cauruļu ventiļus.
LT Siurbliui esant žemiau vandens lygio, prieš nuimdami filtro dangtelį, uždarykite grotas įsiurbimo ir išleidimo angose.
CN 在液位以下的泵，摘除过滤器外罩前，需要关闭抽气和输送中的水闸。
في حالة أن المضخة موجودة تحت مستوى الماء، قبل تفكيك غطاء المرشاح، القيام بإغلاق الغلق الأيلاجوري الثلاث في أنابيب الشفط وأنابيب الدفع.

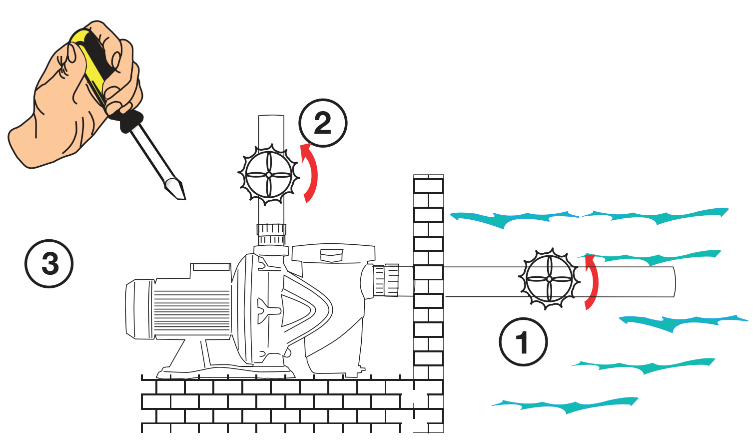

PT No caso de electrobombas desprovidas de cabo, aprontar cabos de alimentação tipo H05 RN-F para uso interno e tipo H07 RN - F para uso externo, completos de ficha (EN 60335-2-41).
FI Ellei sähköpumpussa ole johtoa, käytä sisätiloissa H05 RN-F -tyypin sähköjohtoa ja ulkotiloissa H07 RN-F -tyypin sähköjohtoa, jotka on varustettu pistokkeella (EN 60335-2-41).
DK Hvis elektropumpen leveres uden forsyningskabel, skal der benyttes et kabel med type H05 RN-F (til indendørs brug) eller et kabel med type H07 RN-F (til udendørs brug) med stik (EN 60335-2-41).
CZ V případě, že čerpadlo není vybavené kabelem, předpokládat napájecí kabely typu H05 RN-F pro použití uvnitř budov a typu H07 RN-F pro použití ve vnějším prostředí; kabely musí být vybavené zástrčkou (EN 60335-2-41).
HU Abban az esetben, ha az elektromos pumpa nem lett ellátva vezetékkel, akkor a belső használatra H05 RN-F típusú, a külső használatra H07 RN-F típusú, mindkét esetben csatlakozóval ellátott (EN 60335-2-41) vezetéket kell beszerezni.
SI Pri črpalkah brez kabla, priskrbeti napojne kable vrste H05 RN-F za notranjo ter vrste H07 RN-F za zunanjo uporabo skupaj z vtikačem (EN 60335-2-41).
BG За електропомпите без кабел предвидете захранващи кабели от тип H05 RN-F за вътрешна употреба, снабдени с щепсел (EN 60335-2-41).
EE Elektripumba juhtmeks kasutage sisetingimustes toitejuhet tüüp H05 RN-F ning välitingimustes toitejuhet tüüp H07 RN-F koos vastavate pistikutega (EN 60335-2-41).
LV Ja sūknim nav barošanas kabeļa, izmantojiet H05 RN-F tipa kabeļus lietošanai iekštelpās un H07 RN-F tipa kabeļus lietošanai ārpus telpām, kas nokomplektēti ar kontaktdakšu (EN 60335-2-41).
LT Jeigu siurbliai gaunami be maitinimo kabelių, vidaus naudojimui parinkite H05 RN-F, o išorės naudojimui H07 RN-F tipo kabelius su kištukais (EN 60335-2-41).
CN 如果电泵没有电缆时，使用H05 RN-F（内用）、H07 RN-F型的电线（外用），并带有插头 (EN 60335-2-41)。
في حالة تواجد المضخة الكهربائية بدون سلك كهربائي فيجب تحضير أسلاك تموين من النوع H05 RN-F للإستعمال الداخلي والنوع H07 RN-F للإستعمال الخارجي، مزودة بتصنيع وصل كهربائي نوع (EN 60335 -2-41).

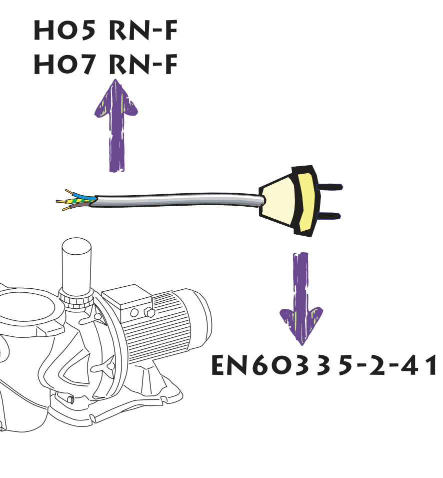

PT A bomba não aspira.
FI Sähköpumppu ei ime.
DK Elektropumpen suger ikke.
CZ Čerpadlo nesaje.
HU A pumpa nem szív fel.
SI Črpalka ne vsesa.
BG Помпата не засмуква.
EE Pump ei ime vett sisse.
LV Sūknis neiesūc šķidrumu.
LT Siurblys nejsiurbia.
CN 泵不吸气。
المضخة لا تشفط.

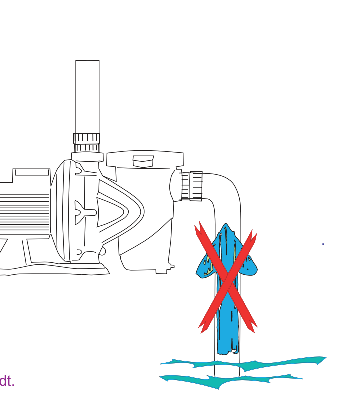

PT Falta a água no pré-filtro ou o pré-filtro está entupido.
FI Esisuodattimessa ei ole vettä tai se on tukossa.
DK Der er vandmangel i forfilteret, eller forfilteret er tilstoppet.
CZ Chybí voda v předfiltru nebo je ucpaný předfiltr.
HU Az elő-szűrőből hiányzik a víz vagy pedig az előszűrő elakadt.
SI Pomanjkanje vode v predfiltru, ali pa je isti zamašen.
BG Липса на вода в предфилтъра или запушен предфилтър.
EE Eelfilter on umbes või selles pole vett
LV Priekšfiltrā nav ūdens vai priekšfiltrs ir aizsērējis.
LT Filtro prieigoje nėra vandens arba ji užsikimšusi.
CN 过滤器中缺水。
عدم وجود ماء في العنصر السابق للمرشاح او أن العنصر السابق للمرشاح مسدد.

PT Válvula fechada nos tubos.
FI Yksi letkujen venttiileistä on kiinni.
DK Spjældet i slangerne er lukket.
CZ Uzavřený ventil v potrubích.
HU A csövekben levő szelep elzáródott.
SI Ventil v cevi je zaprt.
BG Затворен клапан в тръбите.
EE Torustiku klapp on suletud
LV Cauruļu ventiļi ir noslēgti.
LT Uždaryta vamzdžių sklendė.
CN 管路中的阀门关闭。
الصمام مغلق في الأنابيب.

PT Entrou ar no tubo de aspiração.
FI Imuletkuun pääsee ilmaa.
DK Der trænger luft ind i sugeslangen.
CZ Vniknutí vzduchu do sacího potrubí.
HU Az szívó tömlőbe levegő ment.
SI Vhod zraka v sesalne cevi.
BG Влиза въздух в засмукващите тръби.
EE Imivoolikutesse on sattunud õhk
LV Iesūkšanas caurulēs nokļuva gaiss.
LT Oras patenka į įsiurbimo vamzdyną.
CN 抽气管中有空气进入。
دخول هواء في أنابيب الشفط.

PT O motor não funciona.
FI Moottori ei toimi.
DK Motoren fungerer ikke.
CZ Motor nefunguje.
HU A motor nem működik.
SI Motor ne deluje.
BG Моторът не функционира.
EE Mootor ei tööta.
LV Motors nedarbojas.
LT Variklis neveikia.
CN 马达不运转。
المحرك لا يعمل.

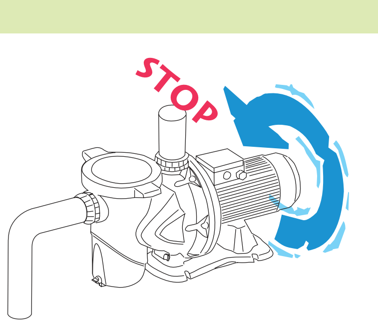

PT A alimentação eléctrica ou o interruptor da corrente estão desactivados.
FI Sähkö on katkaistu tai virtakytkin on kytketty pois.
DK Strømforsyningen eller afbryderen er frakoblet.
CZ Elektrické napájení nebo elektrický vypínač jsou vypnuté.
HU Az elektromos ellátás vagy a kapcsoló kiiktatódott.
SI Električno napajanje ali pa prekinjalo struje sta izključena.
BG Електрическото захранване или прекъсването на електрическия ток са изключени.
EE Elektritoide puudub või voolupistik pole ühendatud
LV Elektrības vads nav pievienots vai barošanas slēdzis ir izslēgts.
LT Netiekiama elektros srovė arba išjungtas srovės jungtukas.
CN 电源或电源开关被切断。
التموين الكهربائي أو فاصل التيار غير مربوط.

PT Ligações eléctricas do motor defeituosas.
FI Moottorin sähköliitännät ovat viallisia.
DK Motorens elektriske forbindelser er defekte.
CZ Elektrické zapojení motoru je vadné.
HU A motor elektromos összeköttetései hibásak.
SI Poškodovane električne vezave motora.
BG Дефектни електрически връзки на мотора.
EE Mootori elektriühendus on vigane
LV Bojāti motora elektriskie savienojumi.
LT Sugadintos variklio elektros jungtys.
CN 马达的电路连接出问题。
الايصالات الكهربائية للمحرك بها عاهات.

PT Veio motor bloqueado por um rolamento de esferas defeituoso.
FI Moottorin akseli on jumissa viallisen kuulalaakerin johdosta.
DK Motorakslen er blokeret af et defekt kugleleje.
CZ Hřídel motoru je zablokovaný vadným kuličkovým ložiskem.
HU Egy rossz golyóscsapágy miatt a motor tengelye elakadt.
SI Blok prenosne grede motora vsled poškodovanega krogličnega ležaja..
BG Валът на мотора блокиран от дефектен сачмен лагер.
EE Liigendvõlli takistab vigane laager
LV Motora vārpsta bloķēta bojāta lodīšu gultņa dēļ.
LT Variklio velenas užblokuotas sugadintu rutuliniu guoliu.
CN 马达叶片被出现问题的球形轴承阻隔。
عامود المحرك معرقل بسبب محمل كريات ذات عاهة.

EuroPro50 - EuroPro75 - EuroPro100 - EuroPro150 EuroPro200 - EuroPro300

EuroPro 350 T - EuroPro 400 T - EuroPro 550 T EuroPro 750 T - EuroPro 1000 T - EuroPro 1250 T EuroPro 1500 T

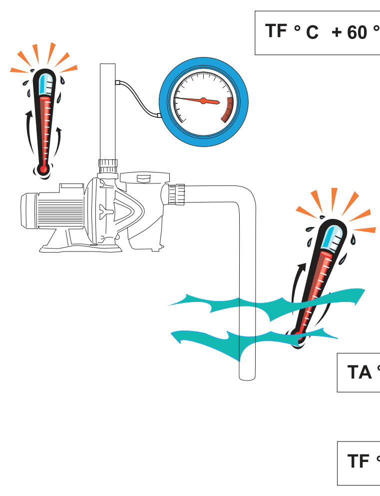

		dB(A)
TA °C + 50 °C	EUROSWIM 50 - EUROPRO 50	53
	EUROSWIM 75 - EUROPRO 75	56
TF °C + 60 °C	EUROSWIM 100 - EUROPRO 100	57
	EUROSWIM 150 - EUROPRO 150	59
	EUROSWIM 200 - EUROPRO 200	62
	EUROSWIM 300 - EUROPRO 300	64

TA °C + 50 °C	EUROPRO 350 T
	EUROPRO 400 T
	EUROPRO 550 T
TF °C + 40 °C	EUROPRO 750 T
	EUROPRO 1000 T
	EUROPRO 1250 T
	EUROPRO 1500 T

MANUTENÇÃO - HUOLTO - VEDLIGEHOLDELSE - ÚDRŽBA KARBANTARTÁS - VZDRŽEVANJE - ПОДДЪРЖАНЕ В ИЗПРАВНОСТ HOOLDUS - APKOPE - TECHNINIS APTARNAVIMAS - 维修 - العناية

MANUTENZIONE – INCONVENIENTI - MAINTENANCE – INCONVENIENTS – MAINTENANCE – PROBLEMS - WARTUNG – STÖRUNG - ONDERHOUD – STORINGEN - MANTENIMIENTO – INCONVENIENTES - UNDERHÅLL - PROBLEM – KONSERWACJA – NIESPRAWNOŚCI - ÚDRŽBA - PORUCHY - ТЕХНИЧЕСКОЕ ОБСЛУЖИВАНИЕ – НЕИСПРАВНОСТИ - OPERAŢIUNI DE ÎNTREŢINERE - INCONVENIENŢE – ΣΥΝΤΗΡΗΣΗ - ΑΝΩΜΑΛΙΕΣ – 维修 – 故障 - BAKIM - ARIZALAR - مشاكل - صيانة

DADOS TÉCNICOS - TEKNISET TIEDOT - TEKNISKE DATA - TECHNICKÉ ÚDAJE - TECHNIKAI ADATOK - TEHNIČNI PODATKI - ТЕХНИЧЕСКИ ДАННИ - TEHNILISED ANDMED - TEHNISKIE DATI - TECHNINIAI DUOMENYS - 基数数据 - المعلومات التقنية

DAB PUMPS LTD.
Units 4 and 5, Stortford Hall Industrial Park, Dunmow Road, Bishops Stortford, Herts CM23 5GZ - UK
salesuk@dwtgroup.com
Tel.: +44 1279 652 776
Fax: +44 1279 657 727

DAB PUMPS IBERICA S.L.
Avenida de Castilla nr.1 Local 14
28830 - San Fernando De Henares - Madrid Spain
info.spain@dwtgroup.com
Ph.: +34 91 6569545
Fax: +34 91 6569676

DAB PUMPS B.V.
Brusselstraat 150
B-1702 Groot-Bijgaarden - Belgium
info.belgium@dwtgroup.com
Tel.: +32 2 4668353
Fax: +32 2 4669218

DAB PUMPS B.V.
Albert Einsteinweg, 4
5151 DL Drunen - Nederland
info.nl@dwtgroup.com
Tel.: +31 416 387280
Fax: +31 416 387299

DAB PUMPS INC.
3226 Benchmark Drive
Ladson, SC 29456 USA
info.usa@dwtgroup.com
Ph. : 1-843-824-6332
Toll Free: 1-866-896-4DAB (4322)
Fax : 1-843-797-3366

DWT South Africa
Podium at Menlyn, 3rd Floor, Unit 3001b, 43 Ingersol Road, C/O Lois and Atterbury, Menlyn, Pretoria, 0181 South-Africa
info.sa@dwtgroup.com
Tel +27 12 361 3997
Fax +27 12 361 3137

OOO DAB PUMPS
Novgorodskaya str, 1, bld G, office 308
127247 Moscow - Russia
info.dwtru@dwtgroup.com
Tel.: +7 495 122 00 35
Fax: +7 495 122 00 36

DAB PUMPEN DEUTSCHLAND GmbH
Tackweg 11
D - 47918 Tönisvorst - Germany
info.germany@dwtgroup.com
Tel.: +49 2151 82136-0
Fax: +49 2151 82136-36

DAB PUMPS POLAND SP. z.o.o.
Mokotow Marynarska
ul. Postępu 15C
02-676 Warszawa - Poland
Tel. +48 223 81 6085

DAB UKRAINE Representative Office
Regus Horizon Park
4M. Hrinchenka St, suit 147
03680 Kiev. UKRAINE
info.ukraine@dwtgroup.com
Tel. +38 044 391 59 43

DAB PUMPS CHINA
No.40 Kaituo Road, Qingdao Economic & Technological Development Zone
Qingdao City, Shandong Province, China
PC: 266500
info.china@dwtgroup.com
Tel.: +8653286812030-6270
Fax: +8653286812210

DAB PRODUCTION HUNGARY KFT.
H-8800
Nagykanizsa, Buda Ernó u.5
Hungary
Tel. +36.93501700

DAB PUMPS DE MÉXICO, S.A. DE C.V.
Av Gral Álvaro Obregón 270, officina 355
Hipódromo, Cuauhtémoc 06100
México, D.F.
Tel. +52 55 6719 0493

DAB PUMPS S.p.A.
Via M. Polo, 14 - 35035 Mestrino (PD) - Italy
Tel. +39 049 5125000 - Fax +39 049 5125950
www.dabpumps.com

PT Bomba ruidosa.
FI Sähköpumppu on kovaääninen.
DK Elektropumpen støjer.
CZ Čerpadlo je hlučné.
HU Pumpa túl zajos.
SI Črpalka je šumna.
BG Шумна помпа.
EE Pump tekitab müra.
LV Sūknis darbojas pārāk trokšņaini.
LT Siurblys dirba triukšmingai.
CN 泵有噪音。
مضخة شديدة الضجيج.

PT Entrou ar no tubo de aspiração.
FI Imuletkuun pääsee ilmaa.
DK Der trænger luft ind i sugeslangen.
CZ Vniknutí vzduchu do sacího potrubí.
HU Az szívó tömlőbe levegő kerül.
SI Vhod zraka v sesalne cevi.
BG Влиза въздух в засмукващите тръби.
EE Imivoolikutesse on sattunud õhk
LV Iesūkšanas caurulēs nokļuva gaiss.
LT Oras patenka į įsiurbimo vamzdyną.
CN 抽气管路中有空气进入。
دخول هواء في أنابيب الشفط.

PT Presença de corpos estranhos no corpo da bomba.
FI Sähköpumpun rungossa on ylimääräisiä esineitä.
DK Der er fremmedlegemer i pumpehuset.
CZ Přítomnost cizích předmětů v tělese čerpadla.
HU A pumpa testébe külső tárgy került.
SI V osrednjem delu črpalke so prisotna tuja telesca.
BG Наличие на външни тела в корпуса на помпата.
EE Pumbas on võõrkehad
LV Sūkņa korpusā nokļuva svešķermeņi.
LT Siurblio korpuse yra pašalinių daiktų.
CN 泵体中存在异物。
وجود أجسام غريبة في جسم المضخة.

PT Cavitação.
FI Kavitaatio.
DK Kavitation.
CZ Kavitace.
HU Lyukadás.
SI Kavitacija.
BG Кавитация.
EE Kavitatsioon.
LV Kavitācija.
LT Susidarė ertmė.
CN 涡陷。
تجوف.

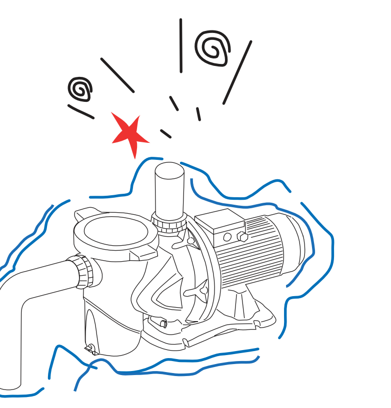

PT Baixo débito: baixa pressão no filtro.
FI Alhainen virtausnopeus: suodattimen alhainen paine.
DK Lavt flow: Trykket i filteret er lavt.
CZ Nízký průtok: nízký tlak ve filtru.
HU Alacsony teljesítmény: alacsony a nyomás a szűrőben.
SI Nizki pretok : nizki tlak v filteru.
BG Ниско производителност: ниско налягане във филтъра
EE Madal töövõime: rõhk filtris madal.
LV Zems ražīgums: zems spiediens filtrā.
LT Maža apkrova: žemas filtro slėgis.
CN 容量低：过滤器中压力低。
قدرة منخفضة: ضغط منخفض في المرشاح.

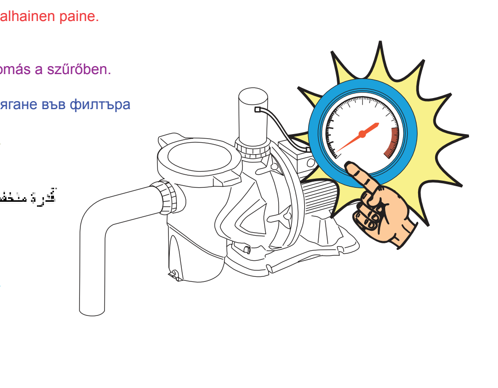

PT Cesto ou impulsor obstruídos.
FI Kori tai juoksupyörä on tukossa.
DK Kurven eller pumpehjulet er tilstoppet.
CZ Rotor nebo oběžné kolo jsou ucpané.
HU A kosár vagy a keverő eldugul.
SI Zamašena košarica ali pa vrtiljka.
BG Запушени кош или работно колело
EE Tiivik või spiraalpool on blokeeritud
LV Grozs vai spārnu rats ir aizsprostots.
LT Užsikimšęs apsauginis tinklelis arba sraigtas.
CN 鼓膜或叶轮受阻。
سلة أو دوار مسددة.

PT Entrou ar no tubo de aspiração.
FI Imuletkuun pääsee ilmaa.
DK Der trænger luft ind i sugeslangen.
CZ Vniknutí vzduchu do sacího potrubí.
HU Az szívó tömlőbe levegő kerül.
SI Vhod zraka v sesalne cevi.
BG Влиза въздух в засмукващите тръби.
EE Imivoolikutesse on sattunud õhk
LV Iesūkšanas caurulēs nokļuva gaiss.
LT Oras patenka į įsiurbimo vamzdyną.
CN 抽气管路中有空气进入。
دخول هواء في أنابيب الشفط.

PT O motor gira no sentido contrário.
FI Moottori pyörii vastakkaiseen suuntaan.
DK Motoren drejer i den modsatte retning.
CZ Motor se otáčí v opačném směru.
HU A motor az ellenkező irányban forog.
SI Motor kroži v nasprotno smer.
BG Моторът се върти в противоположната посока.
EE Mootori pöörlemissuund ei ole õige
LV Motors griežas pretējā virzienā.
LT Variklis sukasi priešinga kryptimi.
CN 马达运转方向错误。
المحرك يدور في الاتجاه المعاكس.

		H		
	Q	8 (m)	10 (m)	12 (m)
EUROSWIM 50 - EUROPRO 50	m³/h	14	11	0
EUROSWIM 75 - EUROPRO 75		17,1	13,8	9,9
EUROSWIM 100 - EUROPRO 100		21	18	14
EUROSWIM 150 - EUROPRO 150		26	23	19
EUROSWIM 200 - EUROPRO 200		31	29	26
EUROSWIM 300 - EUROPRO 300		42,6	39,6	36,6

		H								
	Q	6 (m)	8 (m)	10 (m)	12 (m)	14 (m)	16 (m)	18 (m)	20 (m)	22 (m)
EUROPRO 350 T	m³/h	63	55	45	30	17				
EUROPRO 400 T		73	66	58	46	35	23			
EUROPRO 550 T		112	94	77	54	31				
EUROPRO 750 T		137	121	105	83	60	28			
EUROPRO 1000 T		158	142	126	107	84	60	27		
EUROPRO 1250 T			160	142	120	100	75	40	10	
EUROPRO 1500 T			190	180	158	140	119	94	71	25

PT O aparelho não é destinado a ser utilizado por pessoas (inclusive crianças) com reduzidas capacidades físicas, sensoriais ou mentais, ou que faltem de experiência ou conhecimentos, a não ser que possam beneficiar, através de uma pessoa responsável pela sua segurança, de um controlo ou de instruções relativas à utilização do aparelho.
As crianças devem ser vigiadas de forma a assegurar que não brinquem com o aparelho.

FI Laitetta eivät saa käyttää lapset tai muut sellaiset henkilöt, joiden fyysiset, aistinvaraiset tai henkiset ominaisuudet tai kokemuksen ja tiedon puute estää/estävät heitä käyttämästä laitteita turvallisesti ilman valvontaa ja opastusta.
Lapsia tulee valvoa, etteivät he leiki laitteella.

DK Apparatet må ikke benyttes af personer (herunder børn) med nedsatte fysiske, sansemæssige eller mentale evner eller af personer med manglende erfaring eller kendskab, medmindre dette sker i samarbejde med en sikkerhedsansvarlig, under opsyn eller med indhentning af oplysninger vedrørende brug af apparatet.
Børn skal holdes under opsyn for at sikre, at de ikke benytter apparatet som legetøj.

CZ Přístroj není určený osobám (včetně dětí), které mají snížené fyzické, smyslové nebo mentální schopnosti nebo mající nedostatočné zkušenosti či znalosti o přístroji. Vyjímku mohou tvořit pouze ty případy, kde tyto osoby mohou využít dozoru nebo pokynů, týkajících se používání přístroje, prostřednictvím osoby zodpovědné za jejich bezpečnost.
Děti musí být pod dohledem, aby bylo zaručené, že si s přístrojem nehrají

HU A készüléket csökkentett fizikai, érzéki vagy mentális képességű emberek (gyermekek is beleérte) nem használhatják, illetve azon személyek sem akiknek a felhasználáshoz nincs tapasztalata vagy ismerete, hacsak egy harmadik, a biztonságukért, felügyeletükért vagy felvilágosításukért felelős személy segítségével szert nem tesznek ezen ismeretekre.
A gyermekeket ne hagyjuk felügyelet nélkül, bizonyosodjunk meg róla, hogy a készülékkel ne játszanak.

SI Naprava ni namenjena za uporabo oseb (vključno otroci), pri katerih telesne, čutne in umne sposobnosti so omejene, ali pa v odsotnosti izkušenosti ali poznavanja, razen če iste niso pridobile čez posredstvo za njihovo varnost odgovorne osebe, sposobnost za nadzor ali pa navodila v zvezi z uporabo te le naprave.
Otroke treba stalno nadzirati, kako bi se prepričali, da se isti ne igrajo z napravo.

BG Уредът не е предвиден да се използва от лица (включително и деца), чиито физически способности, сензорни или умствени, са намалени или лица без опит или познания, освен ако не са имали възможността да се възползват, чрез посредничеството на лице, отговарящо за тяхната безопасност, от надзора или инструкциите, отнасящи се до употребата на уреда.
Децата трябва да се наблюдават, за да сте сигурни, че не си играят с уреда.

EE Seade ei ole ettenähtud kasutamiseks inimeste poolt (kaasarvatud lapsed), kelle vaimsed, aistingu ja füüsilised võimed on vähendatud või kellel puuduvad kogemused või teadmised ilma, et nad suudaksid kontsentreeruda ilma isikuta, kes vastutab nende ohutuse, järelvalve või juhiste eest, mis on seotud seadme kasutamisega.
Lapsed peavad olema järelvalve all kindlustamaks, et nad seadmega ei mängi.

LV Ierīci nedrīkst izmantot cilvēki (ieskaitot bērnus), kuriem ir garīgi, maņu vai fiziski traucējumi vai kuriem nav pietiekamas pieredzes vai zināšanu darbā ar šo ierīci, ja vien tos neuzrauga vai darbam ar ierīci neapmāca persona, kas ir atbildīga par šo cilvēku drošību.
Pieskatiet bērnus, lai pārliecinātos, ka viņi nespēlējas ar ierīci.

LT Įrenginys nėra skirtas naudoti žmonėms (įskaitant vaikus) su protine ir fizine jutimo negalia arba neturintiems patirties ar žinių, nebent jie prižiūrimi už jų saugumą atsakingo asmens arba buvo instruktuoti apie įrenginio naudojimą.
Saugokite vaikus, kad jie nežaistų su įrenginiu.

CN 当人（包括儿童）的身体感官和心智能力下降时，或者相关的经验或知识欠缺时不能使用本设备，除非他们已经通过一个中间负责人负责他们的安全，监督或指导其对有关器具的使用。
必须对儿童进行监督，确保他们不接触该设备。

– الجهاز غير مؤهل للإستعمال من قبل أشخاص (بما في ذلك الأطفال) الذين قدرتهم الجسمانية والحسية والعقلية ليست بالمستوى الطبيعي، أو من قبل أشخاص عديمي الخبرة أو المعرفة، إلا فيما إذا إستطاعوا الحصول، عن طريق شخص مسؤول عن أمانهم وسلامتهم، على إشراف أو إرشادات تخص إستعمال الجهاز هذا.

– من الضروري القيام بمراقبة الأطفال للتأكد من عدم لعبهم في الجهاز.

PT Baixo débito: alta pressão no filtro.
FI Alhainen virtausnopeus: suodattimen korkea paine.
DK Lavt flow: Trykket i filteret er højt.
CZ Nízký průtok: vysoký tlak ve filtru.
HU Alacsony teljesítmény: magas a nyomás a szűrőben.
SI Nizki pretok : visoki tlak v filteru.
BG Ниска производителност: високо налягане във филтъра.
EE Madal töövõime: rõhk filtris kõrge
LV Zems ražīgums: augsts spiediens filtrā.
LT Maža apkrova: aukštas filtro slėgis.
CN 容量低：过滤器中压力高。
قدرة منخفضة: ضغط عالي في المرشاح.

PT Filtro da bomba entupido.
FI Sähköpumpun suodatin on tukossa.
DK Elektropumpens filter er tilstoppet.
CZ Filtr čerpadla je ucpaný.
HU A pumpa szűrője eldugult.
SI Zamašen filter črpalke.
BG Запушен филтър на помпата.
EE Pumba filter on ummistunud
LV Sūkņa filtrs ir aizsērējis.
LT Užsikimšęs siurblio filtras.
CN 泵的过滤器被阻隔。
مرشاح المضخة مسدد.

PT Estrangulamento no tubo de compressão.
FI Paineletkussa on kaventuma.
DK Indsnævring i forsyningsslangen.
CZ Přiškrcení na výtlakovém potrubí.
HU A nyomó tömlő eldugul.
SI Zožitev v odtočni cevi.
BG Пречупване на нагнетателната тръба.
EE Väljalaskevoolik on surve all
LV Padeves caurule ir saspiesta.
LT Užsikimšęs įleidimo vamzdis.
CN 输送管路变窄。
إلتواء في أنبوب الدفع.

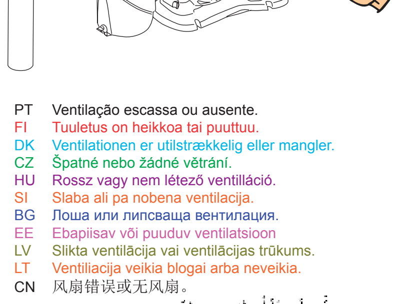

PT O motor aqueceu.
FI Moottori on ylikuumentunut.
DK Motoren overophedes.
CZ Přehřívání motoru.
HU A motor átmelegszik.
SI Gretje motora.
BG Затопляне на мотора.
EE Mootori ülekuumenemine.
LV Motors kļūst karsts.
LT Variklis šildomas.
CN 马达热。
المحرك يسخن.

PT Ventilação escassa ou ausente.
FI Tuuletus on heikkoa tai puuttuu.
DK Ventilationen er utilstrækkelig eller mangler.
CZ Špatné nebo žádné větrání.
HU Rossz vagy nem létező ventilláció.
SI Slaba ali pa nobena ventilacija.
BG Лоша или липсваща вентилация.
EE Ebapiisav või puuduv ventilatsioon
LV Slikta ventilācija vai ventilācijas trūkums.
LT Ventiliacija veikia blogai arba neveikia.
CN 风扇错误或无风扇。
تهوية سيئة أو غير موجودة.
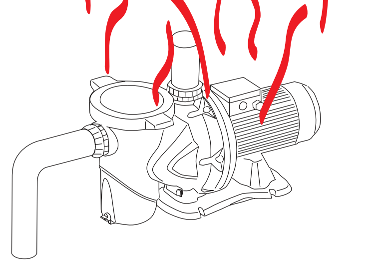
PT Secção dos cabos de alimentação não adequada.
FI Sähkökaapeleiden läpimitta ei ole sopiva.
DK Forsyningskablernes tværsnit er uegnet.
CZ Průřez napájecích kabelů je nevhodný.
HU A vezetékek ellátási része nem megfelelő.
SI Neustrezni presek napojnih kablov.
BG Неподходящо сечение на захранващите кабели.
EE Sobimatute toitejuhtmete kasutamine
LV Nepiemērots barošanas vadu šķērsgriezums.
LT Netinkamas maitinimo laidų skerspjūvis.
CN 电缆不合适。
مقطع أسلاك التموين غير ملائم.